Bedienungsanleitung
User Manual
TOM-Audio TG-100 *eTour*

page 37

	BE	BG	CZ	DE	DK	EE	IE	EL	ES	FR	HR	IT	CY	LV	LT	LU	HU
	MT	NL	AT	PL	PT	RO	SI	SK	FI	SE	UK	NO	LI	CH	TR	IS	

4 1. Sicherheitshinweise
4 1.1. Hinweise zur Batterieentsorgung
5 1.2. Wichtiger Hinweis zum Transport der Anlage in Flugzeugen
6 2. Übersicht Bedienelemente TOM-Audio TG-100
6 2.1. Sender TOM-Audio TG-100T
7 2.2. Empfänger TOM-Audio TG-100R
7 2.3. Gemeinsame Elemente
7 2.4. Sync Kit TOM-Audio SK-100
8 2.5. Handsender TOM-Audio TG-100H
8 2.6. TOM-Audio TG-100ST Stationäre Sender
8 2.6.1. Vorderseite
9 2.6.2. Rückseite
10 2.6.3. Menü und Displayanzeige
10 3. Schnelleinstieg
11 4. Bedienung TOM-Audio TG-100 eTour
11 4.1. Ein- und Ausschalten der Geräte
11 4.2. Mikrofon an Sender anschließen
12 4.3. Wiedergabegerät an Sender anschließen
13 4.4. Hörer an Empfänger anschließen
13 4.5. Funkkanal bei TG-100T und TG-100R einstellen
13 4.6. Funkkanal bei TG-100H einstellen
14 4.7. Synchronisierungsfunktion
14 4.8. TOM-Audio TG-100ST
14 4.8.1. Installation und Einrichtung
15 4.8.2. Antenne anschließen
15 4.8.3. Inbetriebnahme
15 4.8.4. Kopfhörer anschließen
16 4.8.5. Audio-Eingangsquellen anschließen
17 4.9. Mehrere Empfänger zu einer Gruppe zusammenfassen
18 4.10. Synchronisieren mithilfe des Sync Kit TOM-Audio SK-100
18 4.11. Lautstärke regulieren
18 4.11.1. Sender TG-100T

19 4.11.2. Sender TG-100H
19 4.11.3. Empfänger TG-100R
20 4.12. Akkus laden
20 4.12.1. TG-100R und TG-100T
21 4.12.2. TG-100H Handmikrofon
21 4.12.3. Transport- und Ladetasche
22 4.13. Stationären Sender TOM-Audio TG-100ST konfigurieren
22 4.13.1. Funkkanal bei TOM-Audio TG-100ST einstellen
23 4.13.2. Menüpunkte
24 4.13.3. Sender sperren und entsperren
24 4.13.4. Einstellen des „Lock Mode"
25 5. Problembehebung
26 6. Technische Daten
26 6.1. Sender TOM-Audio TG-100T
26 6.2. Sender TOM-Audio TG-100H
27 6.3. Empfänger TOM-Audio TG-100R
27 6.4. Sync Kit TOM-Audio SK-100
27 6.5. Stationärer Sender TOM-Audio TG-100ST
28 6.6. Transport- und Ladetasche TC-35K
28 6.7. Transport- und Ladetasche TC-12
28 6.8. Transport- und Ladetasche TC-50K
29 7. Frequenztabelle
32 8. Konformitätserklärungen

1. Sicherheitshinweise

- Beachten Sie bitte unbedingt die separat beiliegenden Sicherheitshinweise.
- Bitte lesen Sie diese Bedienungsanleitung vor der Benutzung der Geräte durch und berücksichtigen Sie alle Hinweise.
- Die Geräte sind vor Wasser und Hitzequellen zu schützen.
- Beim Wechsel von kalten in warme Räume kann Kondenswasser entstehen.
- Beachten Sie die Vorschriften für den Umgang mit Netzstrom bzw. Batterien und Akkus bzw. deren fachgerechte Ladung.
- Verwenden Sie nur die vorgesehenen Batterien oder Akkus, beachten Sie die Polung und entsorgen Sie diese in den vorgesehenen Sammelbehältern.
- Die Geräte nur mit einem fusselfreien, leicht angefeuchteten Tuch reinigen.
- Keine Lösungsmittel oder scharfe Reiniger verwenden.
- Reparaturen und Wartungen dürfen nur von ausgebildeten Fachleuten durchgeführt werden.
- Keinesfalls dürfen die Geräte selbst geöffnet werden.
- Ausschließlich Originalersatzteile und vom Hersteller empfohlene Erweiterungen dürfen verwendet werden!
- Bei Schäden durch unsachgemäße Behandlung erlischt jegliche Gewährleistung.

1.1. Hinweise zur Batterieentsorgung

Entsorgen Sie Batterien und Akkus gemäß den gesetzlichen Bestimmungen! (BattV §7) Batterien und Akkus enthalten Schadstoffe und Schwermetalle, die giftig sind und nicht in die Umwelt gelangen dürfen. Die Schadstoffe sind wie folgt angegeben:

Diese Zeichen finden Sie auf schadstoffhaltigen Batterien:

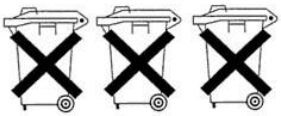

Cd Hg Pb

Cd = Batterie enthält Cadmium
Hg = Batterie enthält Quecksilber
Pb = Batterie enthält Blei

Verbrauchte Batterien und Akkus bei einer kommunalen Sammelstelle abgeben Produkte mit dem Symbol dürfen auf keinen Fall im Hausmüll entsorgt werden Batterien und Akkus nicht ins Feuer werfen, Explosionsgefahr!

Von uns gelieferte Batterien können Sie uns unentgeltlich zurückgeben oder ausreichend frankiert per Post zurückschicken. Wir übernehmen die fachgerechte Entsorgung.

1.2. Wichtiger Hinweis zum Transport der Anlage in Flugzeugen

Die in der TOM-Audio TG-100 eTour genutzten Lithium-Polymer Akkus sind im internationalen Transportrecht als „Gefahrgut" eingestuft.

Erkundigen Sie sich daher unbedingt im Vorfeld der Reise nach den Bedingungen der betreffenden Fluggesellschaft. Dies gilt auch wenn Sie die Anlage als Handgepäck befördern möchten.

Falls gefordert, stellen wir gerne einen Prüfbericht des Akkuherstellers nach UN 38.3 zur Verfügung.

2. Übersicht Bedienelemente TOM-Audio TG-100

2.1. Sender TOM-Audio TG-100T

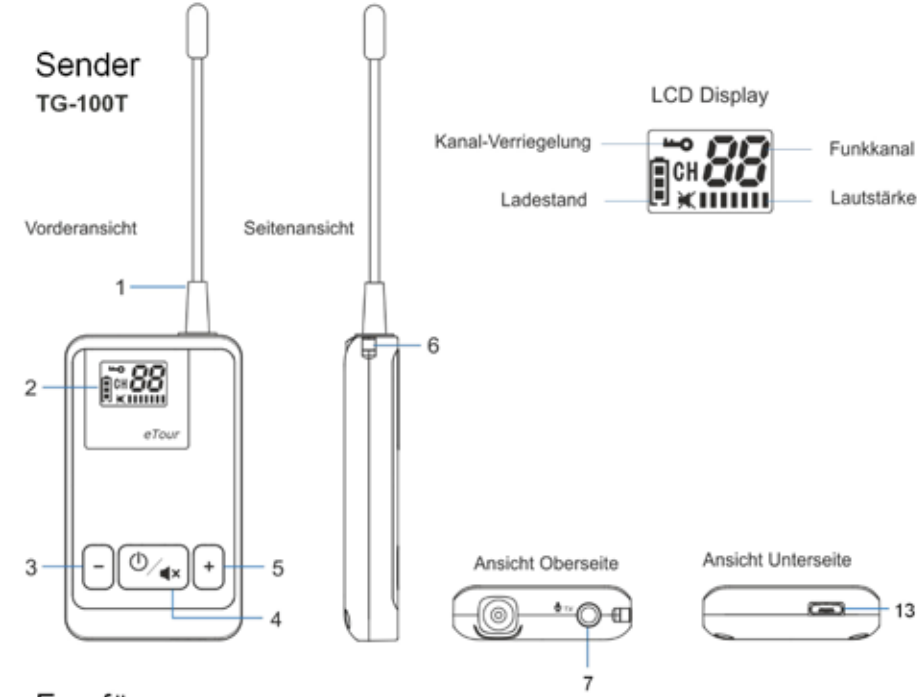

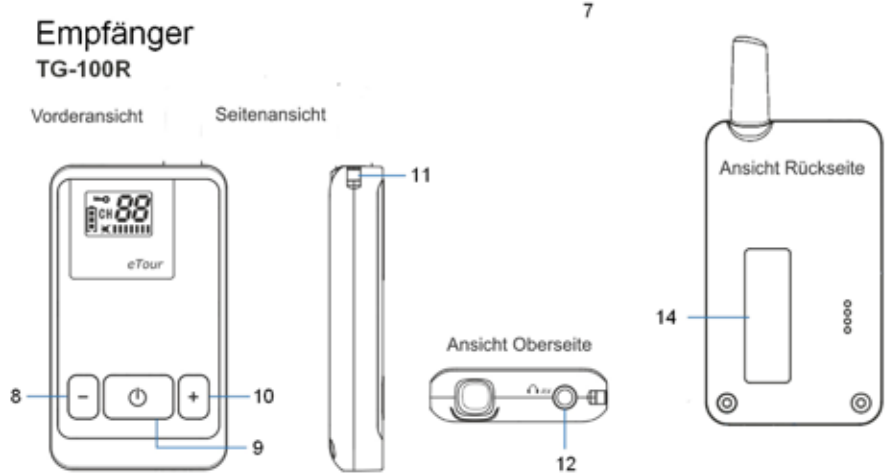

1. Antennenkabel
2. LCD-Display
3. Minus-Taste zur Kanalauswahl und Lautstärkeregelung
4. Ein-, Aus-, Stummschalt- und Bestätigungstaste
5. Plus-Taste zur Kanalauswahl und Lautstärkeregelung
6. Anschluss für Umhängeschlaufe
7. 3,5 mm Klinke Mikrofoneingang / Eingang für Wiedergabegerät

2.2. Empfänger TOM-Audio TG-100R

8. Minus-Taste zur Kanalauswahl und Lautstärkeregelung
9. Ein- und Ausschalttaste
10. Plus-Taste zur Kanalauswahl und Lautstärkeregelung
11. Anschluss für Umhängeschlaufe
12. 3,5 mm Klinke Hörer-Ausgang

2.3. Gemeinsame Elemente

13. Mikro-USB-Ladeanschluss
14. Herstelleretikett

Anmerkung: Die Anzeigen des LCD-Display des Senders und Empfängers sind identisch.

2.4. Sync Kit TOM-Audio SK-100

15. Ladestand
16. Funkkanal
17. Minus-Taste zur Kanalauswahl
18. Plus-Taste zur Kanalauswahl
19. Ein- und Ausschalttaste
20. Anschluss für Umhängeschlaufe

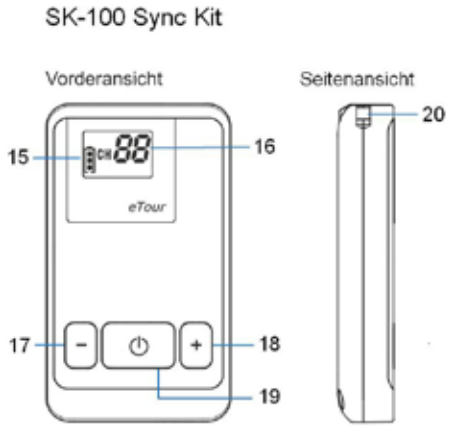

2.5. Handsender TOM-Audio TG-100H

21. Ein- und Ausschalttaste
22. Stummschalttaste
23. Schieberegler für Kanalumstellung
24. Micro-USB Ladenanschluss
25. LCD-Display

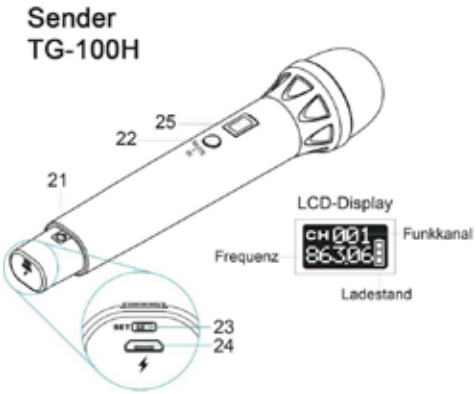

2.6. TOM-Audio TG-100ST Stationäre Sender

2.6.1. Vorderseite

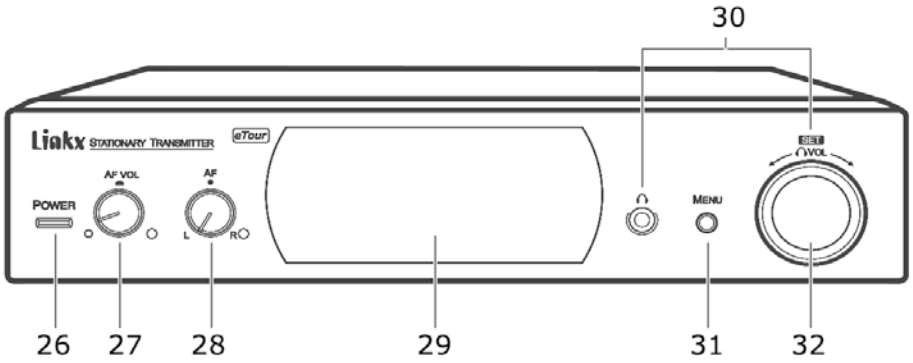

26. Ein- und Ausschalttaste/Netzschalter
27. Drehregler zur Ausgangslautstärke
28. Drehregler zur Auswahl des rückseitigen Eingangs (Nr. 38)

29. OLED-Display

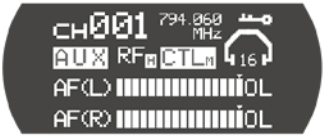

30. Kopfhörer-Ausgang 3,5 mm Klinke mit Lautstärkeregler
31. Menü-Knopf
32. Navigations-Knopf

2.6.2. Rückseite

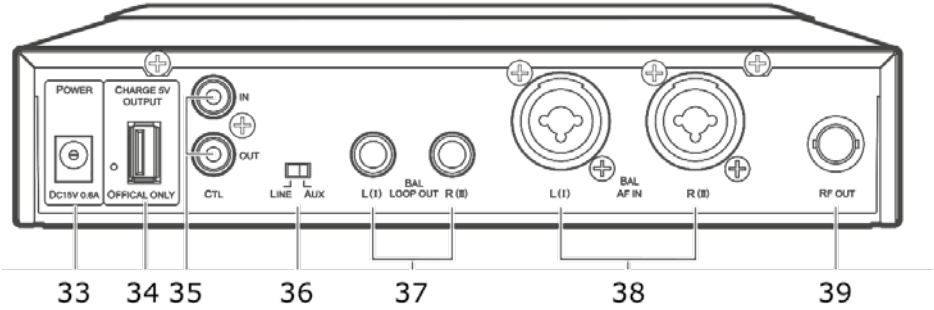

33. Anschlussbuchse für Netzteil
34. 5V USB-Ladebuchse
35. Anschluss zur Reihenschaltung von mehreren stationären Sendern TG-100ST
36. Umschaltung für Eingangspegel (Aux/Line)
37. Audio-Ausgang/Anschluss zur Reihenschaltung von mehreren stationä-ren Sendern TG-100ST, 6.3mm Klinke
38. Kombi-Buchse XLR/6.3 mm Klinke für Eingangssignal rechts & links
39. Antennen-Anschluss, Bayonet-Verschluss

2.6.3. Menü und Displayanzeige

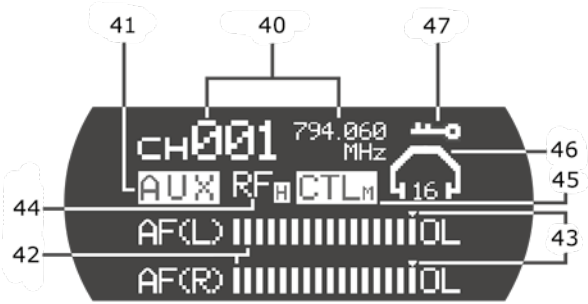

40. Kanal und dazugehörige Frequenz
41. Anzeige Eingangspegel (Aux /Line)
42. Anzeige Ausgangspegel links (I) & rechts (II)
43. siehe 42.
44. Anzeige Sendeleistung RF = radio frequency
(High: H; Middlge: M; Low: L)
45. Anzeige Reihenschaltung (Master: M; Slave: S)
46. Lautstärke Kopfhörer
47. Schlüsselsymbol zur Kanalsperre

3. Schnelleinstieg

Auf der folgenden Seite erfahren Sie in wenigen Schritten wie Sie die TG-100 mit dem Taschensender TG-100T in Betrieb nehmen.

1. Halten Sie die Ein- und Ausschalttaste (Nr. 4) des Senders für circa drei Sekunden gedrückt um diesen einzuschalten.

2. Schließen Sie das mitgelieferte Mikrofon an den Mikrofoneingang (Nr. 7) des Senders an.

   Anmerkung: Die Anzeige der Lautstärke im Display des Senders blinkt, wenn kein Mikrofon angeschlossen ist.

3. Halten Sie die Ein- und Ausschalttaste (Nr. 9) des Empfängers für circa drei Sekunden gedrückt um diesen einzuschalten.

4. Schließen Sie den mitgelieferten Hörer an den Hörer-Ausgang (Nr. 12) des Empfängers an.

5. Halten Sie die Plus- und Minustasten (Nr. 8 und 10) des Empfängers gleichzeitig gedrückt, bis die „CH" Anzeige im Display blinkt.

6. Wählen Sie nun mit den Plus- und Minustasten (Nr. 8 und 10) die selbe Kanalnummer wie die des Empfängers aus. Bestätigen Sie Ihre Auswahl mit der Ein- und Ausschalttaste (Nr. 9).

   Wichtig: Die Nummer des eingestellten Kanals des Senders und Empfängers müssen übereinstimmen damit eine Übertragung erfolgen kann.
   Die komplette Anzeige des Displays des Empfängers blinkt, wenn keine Funkver bindung zu einem Sender besteht.

7. Die Anlage ist nun betriebsbereit.

4. Bedienung TOM-Audio TG-100 eTour

4.1. Ein- und Ausschalten der Geräte

Bitte halten Sie die Ein- und Ausschalttaste der Sender TG100T und TG100-H ( )bzw. Empfängers ( ) für ca. drei Sekunden gedrückt um diese einzuschalten.

Die Betriebsbereitschaft der Geräte wird durch das aktivierte Display angezeigt. Um die Geräte auszuschalten halten Sie bitte die Ein- und Ausschalttaste der Sender (TG100T und TG100-H) ( ) bzw. Empfängers ( )für ca. drei Sekunden gedrückt. Die Geräte ist abgeschaltet sobald das Display erlischt.

Anmerkung: Die Empfänger schalten sich automatisch ab wenn ca. 20min. lang kein Signal des Senders empfangen wird.

4.2. Mikrofon an Sender anschließen

Bitte stecken Sie das mitgelieferte Mikrofon in den Mikrofoneingang (Nr. 7) des Senders.

Anmerkung: Ist kein Mikrofon am Sender angeschlossen bzw. wurde das Mikrofon nicht ordnungsgemäß angeschlossen, blinkt auf dem Display ein durchgestrichenes Lautstärkesymbol ( ).

4.3. Wiedergabegerät an Sender anschließen

Der Mikrofoneingang (Nr. 7) des Senders dient zusätzlich als Eingang für ein externes Wiedergabegerät (z.B. MP3-PLayer, Smartphone, Laptop). Der Sender erkennt automatisch anhand des Steckers ob es sich um ein Mikrofon oder ein Wiedergabegerät handelt. Das Mikrofon wird anhand des zweipoligen 3,5 mm Monosteckers, ein Wiedergabegerät anhand des dreipoligen 3,5 mm Stereosteckers erkannt.

Wird ein Mikrofon erkannt, so wird die Lautstärke normal im Display angezeigt.
Bei einem Wiedergabegerät wird die Lautstärkeanzeige blinkend mit nur einem Strich angezeigt ( ). Die Lautstärkeregelung erfolgt in diesem Fall direkt am Wiedergabegerät.

Durch einmaliges drücken der Ein- und Ausschalttaste bzw. Stummtaste ( ) wird die wiedergegebene Musik stumm geschaltet. Durch erneutes drücken wird sie Stummschaltung aufgehoben.

Anmerkung: Bitte schließen Sie Ihre externen Wiedergabegeräte stets über einen 3,5 mm Stereo-Klinkenstecker an, damit der Sender das Gerät richtig erkennt und den Eingangspegel anpassen kann.

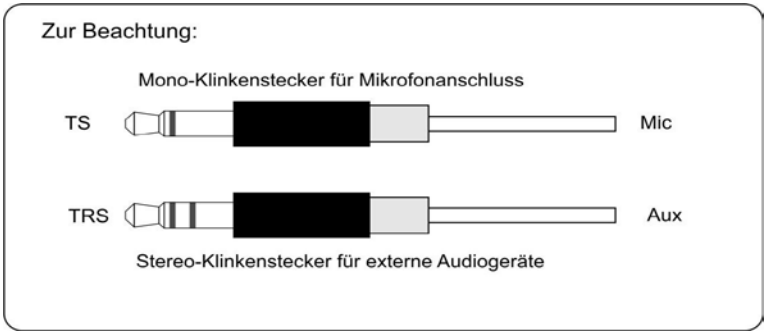

4.4. Hörer an Empfänger anschließen

Bitte stecken Sie den mitgelieferten Hörer an die 3,5 mm Klinken Buchse des Hörer-Ausgangs des Empfängers (Nr. 12).

4.5. Funkkanal bei TG-100T und TG-100R einstellen

Damit eine Funkverbindung zwischen Sender und Empfänger hergestellt werden kann müssen die Kanäle beider Geräte übereinstimmen. Um diese einzustellen gehen Sie bitte bei Sender sowie bei Empfänger wie folgt vor:

1. Drücken Sie bitte gleichzeitig die Plus- und Minustaste (- / +) des Gerätes für ca. drei Sekunden.

2. Das Schlüsselsymbol ( ) erlischt und das Kanalsymbol (CH) beginnt zu blinken. Dies zeigt an, dass die Kanalverriegelung aufgehoben wurde.

3. Wählen Sie nun mit der Plus- und Minustaste (- / +) den gewünschten Kanal aus.
   Wichtig: Es müssen bei Sender und Empfänger die gleichen Kanäle eingestellt werden damit eine Funkverbindung hergestellt werden kann.

4. Drücken Sie die Ein- und Ausschalttaste (bzw.) um Ihre Auswahl zu bestätigen. Alternativ wird der Kanal nach ca. fünf Sekunden gespeichert und verriegelt.

5. Das Kanalsymbol (CH) hört auf zu blinken und das Schlüsselsymbol ( ) erscheint wieder im Display.
   Anmerkung: Der Abstand zwischen Sender und Empfänger muss mindestens ca. 30 cm betragen. Ist der Abstand geringer kann es zu Störungen und Aussetzern kommen.

4.6. Funkkanal bei TG-100H einstellen

Standardmäßig ist die Kanalumstellung des Handmikrofons gesperrt.

1. Zum Ändern des Kanals müssen Sie zunächst den „Set" Schalter auf der Unterseite des Mikrofons Umlegen.
2. Daraufhin zeigt das Display die zwei Optionen „Channel" und „RF Power" an.

Das Blinken zeigt an, welche Option gerade ausgewählt ist.

3. Die Tasten „Mute" und „Power" des Mikrofons dienen nun zur Navigation im Menü. Zum Auswählen eines Menüpunkts halten Sie die „Power" Taste für ca. zwei Sekunden gedrückt.
4. Sollten Sie „Channel" ausgewählt haben, können Sie nun mit der „Mute" und „Power" Taste einen Kanal auswählen. Unter der Nummer des Kanals wird immer die entsprechende Frequenz des Kanals angezeigt.
5. Um die Auswahl des Kanals zu bestätigen drücken Sie die „Power" Taste für ca. zwei Sekunden oder warten für ca. 10 Sekunden damit dieser automatisch eingeloggt wird.

4.7. Synchronisierungsfunktion

Sind Sender und Empfänger einmal auf den gleichen Kanal eingestellt, gleicht sich der Kanal des Empfängers automatisch an den des Senders an.

Beispiel: Sender und Empfänger sind beide auf Kanal fünf eingestellt. Der Sender ändert seinen Kanal von fünf auf acht. Der Kanal des Empfängers geht automatisch auf Kanal acht mit. Die Funkverbindung wird wieder hergestellt.

4.8. TOM-Audio TG-100ST

4.8.1. Installation und Einrichtung

Verwenden Sie nur das mitgelieferte Netzteil, um einen sicheren Betrieb zu gewährleisten. Stecken Sie das Netzteil in den TG-100ST und das Netzkabel in die Steckdose.

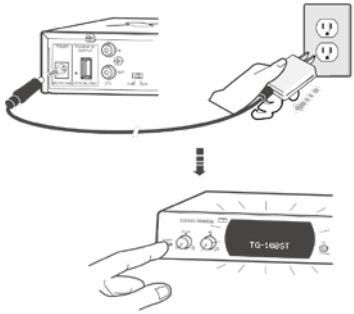

4.8.2. Antenne anschließen

Schließen Sie entweder die Standard-Dipolantenne ANT-D1 oder die optionale Richtantik-Periodenantenne ANT-10WD an den RF OUT an der Rückseite des stationären Senders an (Nr. 39).

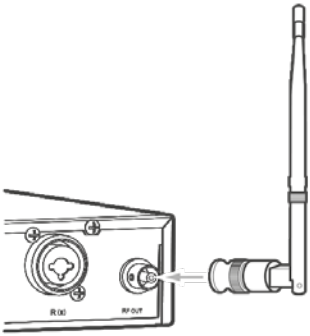

4.8.3. Inbetriebnahme

1. Drücken Sie den Ein- / Ausschalter (Nr. 26) um den TG-100ST einzu-schalten. Wenn das Display leuchtet, ist das System betriebsbereit. Drücken Sie die Netztaste erneut, um den TG-100ST auszuschalten.
2. Drehen Sie den Knopf (Nr. 27) um die Lautstärke einzustellen. Drehen Sie den Regler ganz nach links, um stummzuschalten.
3. Drehen Sie den Regler (Nr. 28) nach links oder rechts, um die Audio-Balance des übertragenen Signals einzustellen. Wenn zwei unterschied-liche Audioquellen an den AF-Eingang L (I) / R (II) an der Rückseite angeschlossen sind, stellen Sie mit diesem Regler die Quelle ein, die Sie senden möchten. Drehen Sie den Knopf nach links, um die hörbare Lautstärke des AF L (I)-Kanals auszuwählen und durch Drehen nach rechts den des AF R (II) -Kanals.

4.8.4. Kopfhörer anschließen

1. Schließen Sie den Kopfhörer an die 3,5-mm-Buchse an (Nr. 30).
2. Tragen Sie den Kopfhörer und drehen Sie langsam nach oben, um die gewünschte Lautstärke einzustellen.

   Achtung: Drehen Sie den Lautstärkeregler (Nr. 30) des Kopfhörers vollständig gegen den Uhrzeigersinn (Mindestlautstärke), bevor Sie den Kopfhörer tragen, um eine dauerhafte Schädigung der Ohren mit extrem hoher Lautstärke zu vermeiden.

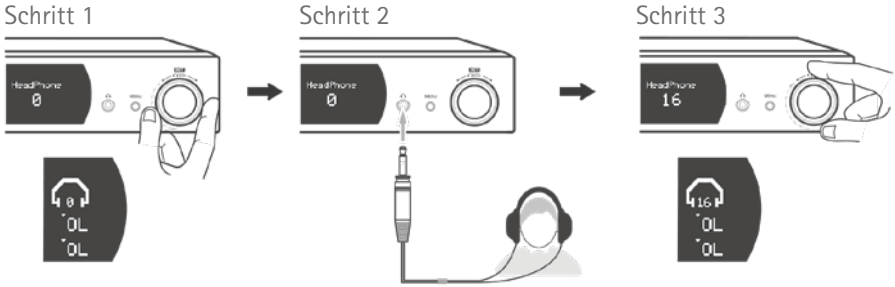

4.8.5. Audio-Eingangsquellen anschließen

1. Schließen Sie Audioquellen an die Eingangsbuchsen Links (Eingang I) oder rechts (Eingang II) an der Rückseite an.
2. Stellen Sie die richtige Eingangsempfindlichkeit ein (Line- oder Aux-Pegel).
3. Drehen Sie den AF VOL-Regler auf die gewünschte Lautstärke.
4. Stellen Sie sicher, dass sich der AF-Balance-Cursor in der Mitte befin-det, oder wechseln Sie zum L (I) / R (II)-Kanal, je nachdem, wo die Eingangsquelle ange-schlossen ist.

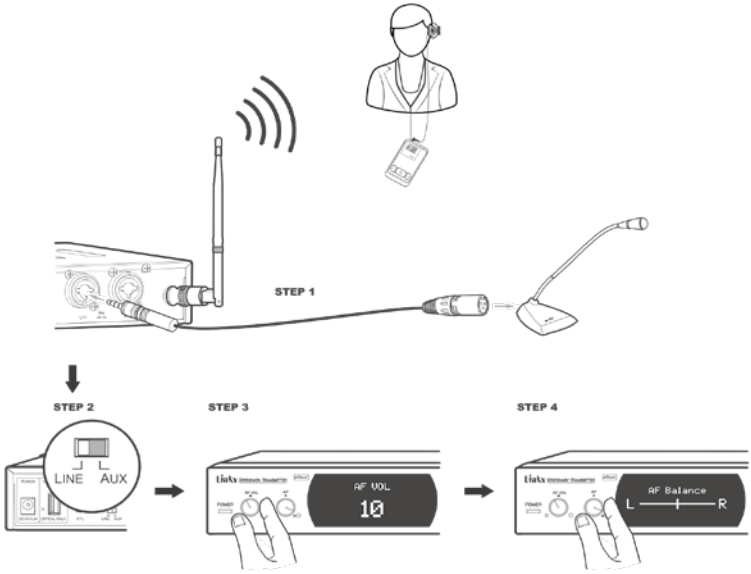

4.9. Mehrere Empfänger zu einer Gruppe zusammenfassen

Damit Sie mehrere Gruppen unabhängig voneinander und zeitgleich führen können, müssen die Kanäle in Gruppen zusammengefasst werden. Damit Sie nicht bei jedem Empfänger den Kanal einzeln einstellen müssen, gehen Sie bitte wie folgt vor:

1. Halten Sie bei den Empfängern die sie zu einer Gruppe zusammenführen möchten die Plus-, Minus- und die Ein- und Ausschalttaste (- ⏻ +) für ca. drei Sekunden gleichzeitig gedrückt. Hierdurch wird der Kanal auf die Werkseinstellung „00" zurückgesetzt.

2. Führen Sie Schritt eins bei dem Sender durch, welchen Sie mit der Gruppe von Empfänger benutzen wollen.

3. Drücken Sie bitte gleichzeitig die Plus- und Minustaste (- / +) des Senders für ca. drei Sekunden.

4. Das Schlüsselsymbol (🔑) erlischt und das Kanalsymbol (CH) beginnt zu blinken. Dies zeigt an, dass die Kanalverriegelung aufgehoben wurde.

5. Wählen Sie nun mit der Plus- und Minustaste (- / +) den gewünschten Kanal aus.
   Anmerkung: Vorschläge zur richtigen Auswahl des Kanals finden Sie unter Kapitel acht in dieser Bedienungsanleitung.

6. Drücken Sie die Ein- und Ausschalttaste (⏻/🔇) um Ihre Auswahl zu bestätigen. Alternativ wird der Kanal nach ca. fünf Sekunden gespeichert und verriegelt.

7. Das Kanalsymbol (CH) hört auf zu blinken und das Schlüsselsymbol (🔑) erscheint wieder im Display.

8. Der Kanal der Empfänger wird automatisch mit dem des Senders synchronisiert und folgt diesem auf den entsprechenden Kanal.

9. Die Empfänger sowie der Sender haben nun die gleiche Kanaleinstellung und bilden somit eine Gruppe.

4.10. Synchronisieren mithilfe des Sync Kit TOM-Audio SK-100

Das optional erhältliche Sync Kit SK-100 dient zur Synchronisierung einer großen Anzahl von Empfängern und Sender. Hierfür wird eine Transport- und Ladetasche der zweiten Generation benötigt, welche ab August 2014 ausgeliefert wurden.

1. Stecken Sie die zu synchronisierenden Sender und Empfänger in die Transport- und Ladetasche.
2. Verbinden Sie die Transport- und Ladetasche mit dem Stromnetz.
3. Schalten sie das Sync Kit SK-100 ein indem Sie für ca. drei Sekunden die Einschalttaste (⏻) drücken.
4. Wählen Sie nun am Sync Kit SK-100 mit Hilfe der Minus- und Plustasten (- / +) den gewünschten Kanal aus.
5. Stecken Sie nun das Sync Kit SK-100 in einen freien Ladeschacht der Transport- und Ladetasche.
6. Die LEDs der Ladeschächte leuchten fünf mal hintereinander auf. Alle Geräte sind nun auf den ausgewählten Kanal synchronisiert.

Anmerkung: Es darf sich immer nur ein Sync Kit in den Ladeschächten einer Transport- und Ladetasche befinden, damit die Synchronisierung erfolgen kann.

4.11. Lautstärke regulieren

4.11.1. Sender TG-100T

1. Mit den Plus- und Minus-Tasten des Senders können Sie die Empfindlichkeit des Mikrofons regeln.

2. Die Anzeige im Display reicht von vier Balken (◄ ▮▮▮▮) bis hin zu maximal sieben Balken (◄ ▮▮▮▮▮▮▮). Durch drücken der Plus- und Minus-Tasten (- / +) können Sie die Empfindlichkeit des Mikrofons verändern.

3. Durch einmaliges drücken der Ein- und Ausschalttaste bzw. Stummtaste (⏻/🔇) wird das Mikrofon stumm geschaltet. Durch erneutes drücken wird die Stummschaltung aufgehoben.

Anmerkung: Durch eine höhere Empfindlichkeit wird die Stimme des Redners lauter an die Zuhörer übertragen. Hierdurch werden jedoch auch alle über das Mikrofon eingehenden Umgebungsgeräusche stärker übertragen. Um dies

zu vermeiden sollten die Zuhörer zuerst an ihren Empfängern die Lautstärke anpassen bevor eine Anpassung der Empfindlichkeit des Mikrofons erfolgt.
Es wird empfohlen die Empfindlichkeit des Mikrofons auf eine mittlere Position einzustellen.

4.11.2. Sender TG-100H

Standardmäßig ist die Lautstärkeregelung des Handmikrofons gesperrt.

1. Zum Ändern des Lautstärke müssen Sie zunächst den „Set" Schalter auf der Unterseite des Mikrofons Umlegen.

2. Daraufhin zeigt das Display die zwei Optionen „Channel" und „RF Power" an. Das Blinken zeigt an, welche Option gerade ausgewählt ist.

3. Die Tasten „Mute" und „Power" des Mikrofons dienen nun zur Navigation im Menü. Zum Auswählen eines Menüpunkts halten Sie die „Power" Taste für ca. zwei Sekunden gedrückt.

4. Um die Empfindlichkeit der Mikrofons zu ändern gehen Sie in das Menü „RF Power". Hier können Sie mit der „Mute" und „Power" Taste zwischen 0, 5 und 10 dBm (Dezibel Milliwatt) auswählen.

Anmerkung: Je höher die Anzahl in dBm, desto höher die Ausgangsleistung des Mikrfons und desto lauter kommt die Stimme des Guides bei den Gästen an.

4.11.3. Empfänger TG-100R

1. Mit den Plus- und Minus-Tasten des Empfängers können Sie die Lautstärke regeln.

2. Die Anzeige im Display reicht von der Stummschaltung (🔇) bis hin zu maximal sieben Balken (🔈 ▮▮▮▮▮▮▮).

3. Durch drücken der Plus- und Minustasten ([-] / [+]) können Sie die Lautstärke verändern.

4.12. Akkus laden

4.12.1. TG-100R und TG-100T

Zeigt das Display der Geräte ein volles Batteriesymbol ( ), liegt die Kapazität des Akkus bei ca. 100%. In diesem Fall beträgt die Laufzeit des Sender ca. 15 Stunden, die des Empfängers ca. 20 Stunden. Zeigt das Display der Geräte ein blinkendes, leeres Batteriesymbol ( ), liegt die restliche Kapazität des Akkus bei ca. 10%. In diesem Fall sollten die Geräte zeitnah wieder aufgeladen werden. Gehen Sie hierfür wie folgt vor:

1. Bitte stecken Sie die Sender und Empfänger der TOM-Audio TG-100 in die hierfür vorgesehenen Ladeschächte der Transporttasche.
   Anmerkung: Sender und Empfänger benutzen die selben Ladeschächte.
   Die Ladung erfolgt über den Mikro-USB-Anschluss.

2. Verbinden Sie den Ladekoffer mithilfe des mitgelieferten Netzteils mit dem Stromnetz. Die Anschlussbuchse des Ladekoffers finden Sie an der rechten Seite der Ladeschächte.

3. Die LED der besetzten Ladeschächte leuchtet während des Ladevorgangs rot.

4. Ist der Ladevorgang abgeschlossen leuchtet die LED des Ladeschachtes grün.

5. Ein Ladezyklus von 0% bis 100% Kapazität dauert ca. 6 Stunden.

Anmerkung: Die Geräte schalten sich automatisch ab sobald diese in eine an das Stromnetz angeschlossene Ladeeinheit gesteckt werden.

Sobald ein Gerät in den Ladeschacht gesteckt wird, leuchtet die LED des Schachtes rot. Das System prüft nun den aktuellen Ladezustand des Akkus. Dies nimmt ca. fünf Minuten in Anspruch. Nach der Überprüfung leuchtet bei geladenen Geräten die LED grün, bei nicht komplett geladenen Geräten weiterhin rot und der Ladevorgang beginnt.

4.12.2. TG-100H Handmikrofon

Im Lieferumfang ist ein USB-Ladegerät für die Steckdose sowie eine Micro-USB-Kabel enthalten.

1. Schließen Sie das Micro-USB-Kabel an der Unterseite des Mikrofons an die Micro-USB-Buchse an.

2. Schließen Sie das Micro-USB-Kabel mit dem USB-Stecker an das Ladegerät an und verbinden Sie das Ladegerät mit dem Stromnetz.

3. Der Ladestand wird auf dem Display angezeigt.

4.12.3. Transport- und Ladetasche

Die Transport- und Ladetaschen verfügen je nach Ausführung über jeweils 12, 35 oder 50 Ladeschächte zur Ladung der Empfänger TG-100 T und/oder Sender TG-100R.

Die Anschlussbuchse für das Netzteil befinden sich an der rechten Seite der Ladeschächte.

4.13. Stationären Sender TOM-Audio TG-100ST konfigurieren

4.13.1. Funkkanal bei TOM-Audio TG-100ST einstellen

1. Taste „Menü" auf Vorderseite drücken.
2. Mit Drehrad Menüpunkt „Channel" anwählen und mit Druck auf Drehrad bestätigen.
3. Mit Drehrad gewünschten Kanal auswählen und mit Druck auf Drehrad bestätigen.
4. Menü über Menüpunkt „Exit" wieder verlassen.

MENÜ	FUNKTION
Channel	Kanaleinstellung
RF Power	HF-Leistungseinstellung: Hoch / Mittel / Niedrig
Link	Wenn mehrere Sender miteinander verbunden sind, durchsucht und durchläuft der Mastersender alle Sender und zeigt kurz die Gesamtzahl der Sender auf dem Bildschirm an, wenn der Vorgang abgeschlossen ist.
Lock Mode	Wählen Sie die Sperroption: Alle, Menü + Energie, Menü + AF-Stufe, Menü
Power-on Mode	Wenn die Stromversorgung angeschlossen ist, wird der System-betrieb eingeschaltet, bleibt ausgeschaltet oder bleibt derselbe wie zuvor
Displayed Time	Es ist Zeit, das Menü zu verlassen und zum Startbildschirm zurückzukehren
Version	Modellnummer und Version des Geräts
Reset All	Setzen Sie alle Parameter auf die werkseitigen Standardeinstel-lungen zurück
Exit	Verlassen Sie das Menü und kehren Sie zum Startbildschirm zurück

4.13.2. Menüpunkte

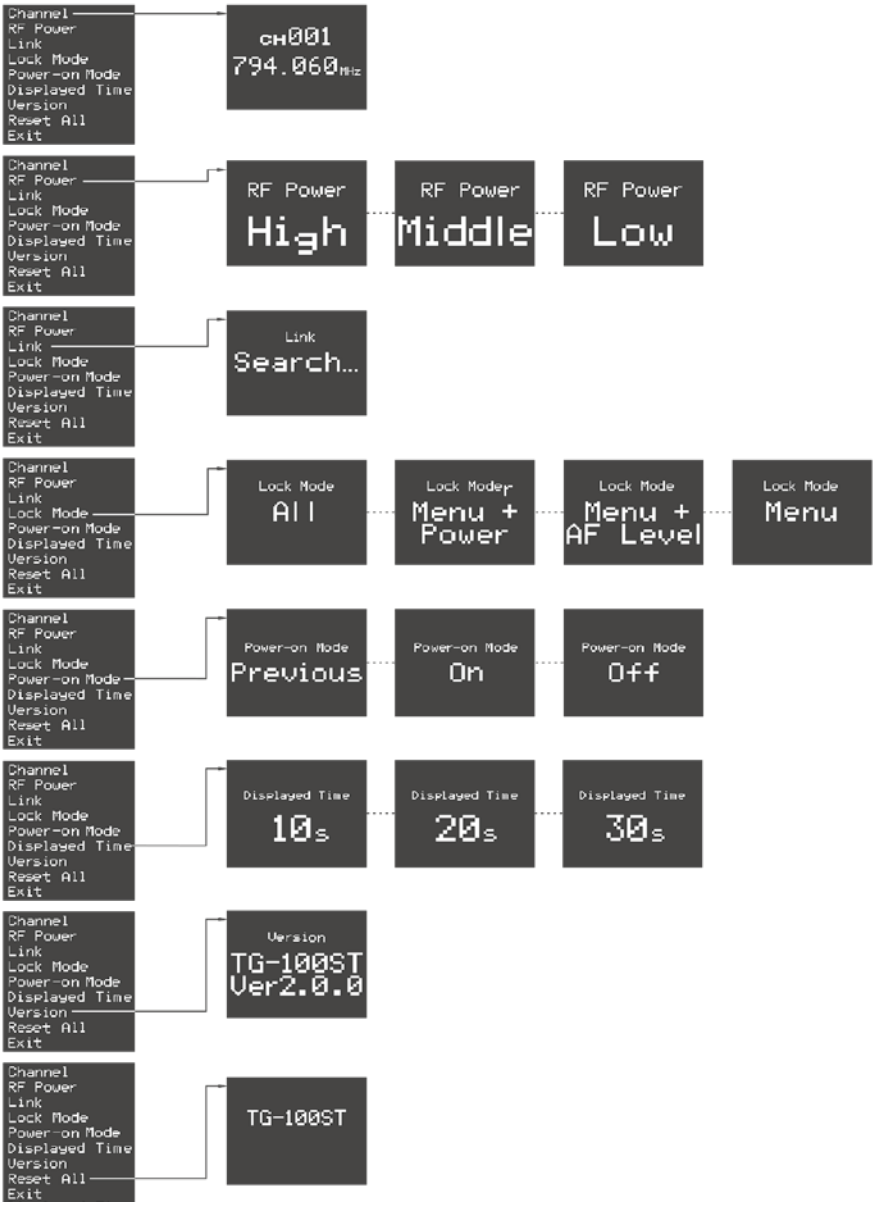

4.13.3. Sender sperren und entsperren

1. Drücken Sie die Menü-Taste (Nr. 1) und die Navigationstaste (Nr. 2) gleichzeitig für 3 Sekunden, bis das LOCK-Symbol angezeigt wird.
2. Wiederholen Sie den gleichen Schritt für das Entsperren.

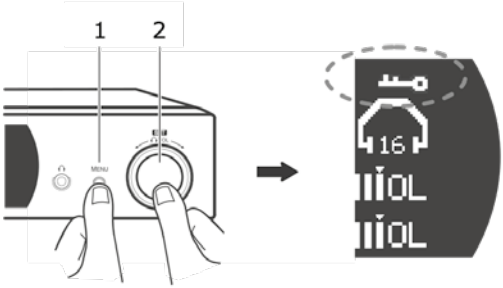

4.13.4. Einstellen des „Lock Mode"

Es gibt vier verschiedene Verriegelungsoptionen am Sender. Gehen Sie ins Hauptmenü, wählen Sie „Lock Mode" und passen Sie die Einstellung nach Bedarf an.

MODE	BESCHREIBUNG
All	Sperrt alle Knöpfe und Tasten an der Vorderseite
Menu + Power	Sperrt Ein/Aus-Tasten und Menü-Knopf
Menu + AF Level	Sperrt AF VOL-Regler und und Menü-Knopf
Menu	Sperrt nur Menü-Knopf

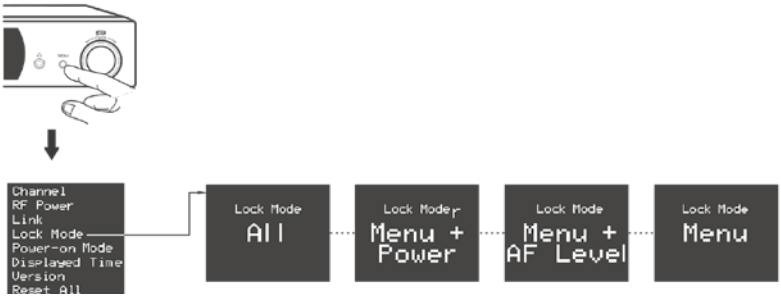

5. Problembehebung

PROBLEM	LÖSUNG
Kein Ton am Empfänger	• Prüfen: Sind Sender und Empfänger eingeschaltet? • Ladestand Prüfen und ggf. Akku laden • Entfernung zwischen Sender und Empfänger verringern (Mindestabstand: 30 cm)
Es ist ein starkes Rauschen und Störgeräusche zu hören	• Ladestand prüfen und ggf. Akku laden • Störquellen wie z.B. Halogenlampen meiden • Möglicherweise werden zwei Sender auf demselben Kanal betrieben. In diesem Fall bitte einen der Sender abschalten oder Kanal wechseln • Entfernung zwischen Sender und Empfänger verringern (Mindestabstand: 30 cm)
Sender bzw. Empfänger reagiert nicht	• Die Plus- und Minus-Tasten sowie die Ein- und Ausschalt-Taste gleichzeitig für ca. drei Sekunden drücken. Das Gerät wird auf die Werkseinstellung zurückgesetzt
Kurzzeitiger Tonausfall bei Bewegung des Senders im Führungsbereich	• Mit dem Empfänger eine andere Stelle aufsuchen. Wenn Tonaussetzer weiterhin fortbestehen diese toten Punkte im Führungsbereich markieren und bei der Veranstaltung meiden
LED des Ladeschachtes leuchtet rot obwohl die Gerät komplett geladen sind	• Sobald ein Gerät in den Ladeschacht gesteckt wird, leuchtet die LED des Schachtes rot. Das System prüft nun den aktuellen Ladezustand des Akkus. Dies nimmt ca. fünf Minuten in Anspruch. Nach der Überprüfung leuchtet bei geladenen Geräten die LED grün, bei nicht komplett geladenen Geräten weiterhin rot und der Ladevorgang beginnt.

6. Technische Daten

Übertragungsreichweite im offenen Gelände:	ca. 100 m
Audio-Abtastrate:	16 bit
Signalverzögerung:	22 mS
Dynamikbereich:	>70 dB
Signal-/Rauschabstand:	>65 dB (A)
T.H.D.:	<3 %
Betriebstemperatur:	-10 bis +50° C

6.1. Sender TOM-Audio TG-100T

Sendeleistung:	10 mW
Audio-Eingang:	3,5 mm Klinke Mikrofon / Line in
Max. Eingangspegel Mikrofon:	-31 dBV / Line in: 0 dBV
Spannungsversorgung:	Li-Polymer-Akku (3,7 V / 600 mAh)
Betriebsdauer:	ca. 15 Stunden
Ladezeit:	ca. 6 Stunden
Antenne:	Wendelantenne
Maße in mm ohne Antenne (HxBxT):	69 x 40 x 12
Gewicht:	ca. 34 g
Farbe Gehäuse:	weiß

6.2. Sender TOM-Audio TG-100H

Sendeleistung:	10 mW
Spannungsversorgung:	Li-Polymer-Akku 3,7V / 1700mAh
Betriebsdauer:	ca. 15 Stunden
Ladezeit:	ca. 6 Stunden
Antenne:	30 mm
Maße in mm (HxBxT):	265 x 50 x 40
Gewicht mit Akku:	ca. 227 g
Farbe Gehäuse:	schwarz

6.3. Empfänger TOM-Audio TG-100R

Empfindlichkeit:	-110 dBm
Audio-Ausgang:	3,5 mm Klinke
Spannungsversorgung:	Li-Polymer-Akku (3,7 V / 600 mAh)
Betriebsdauer:	ca. 20 Stunden
Ladezeit:	ca. 6 Stunden
Antenne:	integriert
Maße in mm ohne Antenne (HxBxT):	69 x 40 x 12
Gewicht:	ca. 32 g
Farbe Gehäuse:	blau

6.4. Sync Kit TOM-Audio SK-100

Spannungsversorgung:	Li-Polymer-Akku (3,7 V / 600 mAh)
Betriebsdauer:	ca. 20 Stunden
Ladezeit:	ca. 6 Stunden
Maße in mm ohne Antenne (HxBxT):	69 x 40 x 12
Gewicht:	ca. 32 g
Farbe Gehäuse:	weiß

6.5. Stationärer Sender TOM-Audio TG-100ST

Trägerfrequenzbereich:	HF 500 - 952 MHz
Übertragungsreichweite im offenen Gelände:	400 m
Signal-/Rauschabstand:	> 50dB
Modulation:	GFSK
Audio-Sampling:	8KHz 16-bit
Signalverzögerung:	20mS
Dynamikbereich:	> 80dB
T.H.D.:	< 1 %
Betriebstemperatur:	-10° C - 50° C
Ausgangsleistung:	Hi: 10mW; Mid: 5mW; Lo: 2.5mW
Eingangsbuchsen:	2, Combo XLR & 6.3mm Klinke; Aux -10 dBV, Line + 4 dBu
Ausgang:	2, 6.3 mm Klinke
Kopfhörer-Ausgang:	3.5 mm Klinke
Display:	LED

Antennenanschluss:	BNC/Bayonet-Anschluss
Anschluss:	DC 15V / 1.6A
Maße in mm (HxBxT):	215 x 190 x 44
Gewicht:	516 g

6.6. Transport- und Ladetasche TC-35K

Maße in mm (HxBxT):	ca. 370 x 460 x 180
Gewicht (bestückt):	ca. 8,8 kg
Ladeschächte:	35
Stromversorgung:	Input: 5.0 V; Output: 5.0 V
Ladezeit Sender:	ca. 6 Stunden
Ladezeit Empfänger:	ca. 6 Stunden
Farbe:	schwarz

6.7. Transport- und Ladetasche TC-12

Maße in mm (HxBxT):	140 x 140 x 350
Gewicht (bestückt):	ca. 1,6 kg
Gewicht (leer):	ca. 1,1 kg
Ladeschächte:	12
Stromversorgung:	Input: 5.0 V; Output: 5.0 V
Ladezeit Sender:	ca. 6 Stunden
Ladezeit Empfänger:	ca. 6 Stunden
Farbe:	schwarz
Farbe Umhängeband:	schwarz

6.8. Transport- und Ladetasche TC-50K

Maße in mm (HxBxT):	370 x 460 x 180
Gewicht (bestückt):	ca. 8,8 kg
Gewicht (leer):	ca. 6 kg
Ladeschächte:	50
Stromversorgung:	Input: 5.0 V; Output: 19.0 V
Ladezeit Sender:	ca. 6 Stunden
Ladezeit Empfänger:	ca. 6 Stunden
Farbe:	schwarz

Farbe Umhängeband: schwarz

7. Frequenztabelle

Die Frequenzen der Kanäle 1 – 16 sind in den Staaten der EU sowie in der Schweiz anmelde- und gebührenfrei. Die maximale Sendeleistung beträgt 10 mW.

Kanal	Frequenz	Kanal	Frequenz	Kanal	Frequenz	Kanal	Frequenz
1	863.060	5	863.185	9	863.310	13	863.435
2	863.560	6	863.685	10	863.810	14	863.935
3	864.060	7	864.185	11	864.310	15	864.435
4	864.560	8	864.685	12	864.810	16	864.935

Die Nutzung der Kanäle 17 – 56 sind vorab mit den nationalen Behörden abzuklären. Die maximale Sendeleistung beträgt 10 mW.

BE	BG	CZ	DE	DK	EE	IE	EL	ES	FR	HR	IT	CY	LV	LT	LU	HU
MT	NL	AT	PL	PT	RO	SI	SK	FI	SE	UK	NO	LI	CH	TR	IS	

Kanal	Frequenz	Kanal	Frequenz	Kanal	Frequenz	Kanal	Frequenz
17	865.060	27	865.185	37	865.310	47	865.435
18	865.560	28	865.685	38	865.810	48	865.935
19	866.060	29	866.185	39	866.310	49	866.435
20	866.560	30	866.685	40	866.810	50	866.935
21	867.060	31	867.185	41	867.310	51	867.435
22	867.560	32	867.685	42	867.810	52	867.935
23	868.060	33	868.185	43	868.310	53	868.435
24	868.560	34	868.685	44	868.810	54	868.935
25	869.060	35	869.185	45	869.310	55	869.435
26	869.560	36	869.685	46	869.810	56	869.935

Frequenzangaben in MHz.

8. Kanalbelegung bei zeitgleichem Einsatz mehrere Sender

Die folgenden Angaben zur Kanalbelegung bei zeitgleichem Einsatz mehrerer Sender sind Vorschläge und wurden von einer Software errechnet. Da sich die realen Bedingungen am Einsatzort der TG-100 ändern können, kann nicht garantiert werden, dass die folgenden Belegungen störungsfrei funktionieren.

Die Anzahl der Sender gibt an wie viele Sender zeitgleich eingesetzt werden. Die Kanalspalte zeigt an auf welchen Kanal die Sender eingestellt werden sollten damit es untereinander zu keinen Störungen kommt.
Kommt es jedoch zu einer Störung können Sie auf die Optionen 1 – 5 ausweichen und die dort angegebenen Kanaleinstellungen nutzen.

Kalkulation bei Nutzung der Kanäle 1 – 16.

Anzahl Sender	Kanal	Option 1	Option 2	Option 3	Option 4	Option 5
2	1	5	9	13	2	11
	2	6	10	14	3	12
3	1	13	6	9	5	1
	2	14	7	10	6	2
	7	4	12	15	11	15
4	1					
	2					
	7					
	16					

Kalkulation bei Nutzung aller Kanäle.

Anzahl Sender	Kanal	Option 1	Option 2	Option 3	Option 4	Option 5
4	3	12	17	18	29	1
	4	39	18	19	30	2
	27	48	29	30	41	29
	48	30	50	51	23	40
5	1	3	12	47	1	5
	2	4	37	48	6	10
	7	28	48	20	19	40
	16	48	30	41	20	41
	38	40	22	33	41	25
6	1	6	11	15	4	37
	2	7	10	16	17	19
	7	12	18	28	38	20
	16	18	20	30	39	53
	38	49	31	41	44	25
	21	32	23	33	55	56
7	1	9	5	13	2	9
	2	10	3	38	15	11
	11	4	49	49	28	16
	37	18	32	22	51	29
	48	29	53	53	23	32
	40	21	55	54	55	53
	52	33	56	36	56	36

Anzahl Sender	Kanal	Option 1	Option 2	Option 3	Option 4	Option 5
8	1	9	9			
	2	10	3			
	11	8	4			
	37	38	39			
	30	41	51			
	45	23	43			
	34	25	54			
	45	36	56			

Die technischen Daten sind Richtwerte und stellen keine zugesicherten Eigenschaften dar. Technische Änderungen und Irrtümer vorbehalten. Produktionsbedingte Abweichungen sind möglich.

8. Konformitätserklärungen

EU-Konformitätserklärung

Der Hersteller

BMS Audio GmbH
Roßfelder Straße 65/5
74564 Crailsheim
Deutschland

erklärt hiermit in alleiniger Verantwortung, dass das Produkt

Bezeichnung: Personenführungsanlage TOM-Audio
Modell: TG-100T / TG-100R / TG-101T / TG-101R
Artikelnr.: 31013 / 31016 / 31110 / 31120

allen einschlägigen Bestimmungen der angewandten Rechtsvorschriften (nachfolgend) - einschließlich deren zum Zeitpunkt der Erklärung geltenden Änderungen - entspricht. Die alleinige Verantwortung für die Ausstellung dieser Konformitätserklärung trägt der Hersteller.

Folgende Rechtsvorschriften wurden angewandt:

Richtlinie 2014/53/EU (Funkanlagen)
Richtlinie 2011/65/EU (RoHS)

Die Schutzziele folgender weiterer Rechtsvorschriften wurden eingehalten:

Richtlinie 2014/30/EU (EMV)
Richtlinie 2014/35/EU (Niederspannung)

Folgende harmonisierte Normen wurden angewandt:

EN 300 422-2 V2.1.2 - Drahtlose Mikrophone - Audio-PMSE bis 3 GHz - Teil 2: Klasse-B-Empfänger

EN 301 357-2 V2.1.1 - Schnurlose Audiogeräte im Frequenzbereich von 25 MHz bis 2000 MHz

Folgende weitere technische Standards wurden angewandt:

EN 301 489-1 V2.1.1 - Elektromagnetische Verträglichkeit (EMV) Standard für Funkeinrichtungen und – dienste Teil 1: Gemeinsame technische Anforderungen

EN 301 489-9 V1.4.1 - Elektromagnetische Verträglichkeit (EMV) Standard für Funk-einrichtungen und -dienste - Teil 9: Spezifische Bedingungen für drahtlose Mikrofone, ähnliche Funkgeräte zur Übertragung von Audiosignalen, drahtlose Audio- und In-Ohr-Mithörgeräte

EN 62368-1:2014 - Einrichtungen für Audio/Video-, Informations- und Kommunikationstechnik Teil 1: Sicherheitsanforderungen

EN 62479:2010 - Beurteilung der Übereinstimmung von elektronischen und elektrischen Geräten kleiner Leistung mit den Basisgrenzwerten für die Sicherheit von Personen in elektromagnetischen Feldern (10 MHz bis 300 GHz)

Bayerlein, Jonas (Geschäftsführender Gesellschafter)

BMS Audio GmbH
Roßfelder Straße 65/5
D-74564 Crailsheim
+49 7951 9632 0
www.bmsaudio.de

Crailsheim 06.08.2021

EU-Konformitätserklärung TG-101/TG100 online ansehen

EU-Konformitätserklärung

Der Hersteller

BMS Audio GmbH
Roßfelder Straße 65/5
74564 Crailsheim
Deutschland

erklärt hiermit in alleiniger Verantwortung, dass das Produkt

Bezeichnung: Lade- und Transporttasche für 12 Geräte TOM-Audio
Modell: TC-12 (G2)
Artikelnr.: 31417

allen einschlägigen Bestimmungen der angewandten Rechtsvorschriften (nachfolgend) - einschließlich deren zum Zeitpunkt der Erklärung geltenden Änderungen - entspricht. Die alleinige Verantwortung für die Ausstellung dieser Konformitätserklärung trägt der Hersteller.

Folgende Rechtsvorschriften wurden angewandt:

Richtlinie 2014/30/EU (EMV)
Richtlinie 2011/65/EU (RoHS)

Folgende harmonisierte Normen wurden angewandt:

EN 61000-6-1:2007 - Elektromagnetische Verträglichkeit (EMV) - Teil 6-1: Fachgrundnormen - Störfestigkeit für Wohnbereich, Geschäfts- und Gewerbebereiche sowie Kleinbetriebe

EN 61000-6-3:2007/A1:2011/AC:2012 - Elektromagnetische Verträglichkeit (EMV) - Teil 6-3: Fachgrundnormen - Störaussendung für Wohnbereich, Geschäfts- und Gewerbebereiche sowie Kleinbetriebe

Folgende weitere technische Standards wurden angewandt:

EN IEC 61000-6-1:2019 - Elektromagnetische Verträglichkeit (EMV) - Teil 6-1: Fachgrundnormen - Störfestigkeit für Wohnbereich, Geschäfts- und Gewerbebereiche sowie Kleinbetriebe

EN 62368-1:2014/A11:2017 - Einrichtungen für Audio/Video-, Informations- und Kommunikationstechnik Teil 1: Sicherheitsanforderungen

Bayerlein, Jonas (Geschäftsführender Gesellschafter)

BMS AUDIO
BMS Audio GmbH
Roßfelder Straße 65/5
D-74564 Crailsheim
+49 7951 9622 0
www.bmsaudio.de

Crailsheim 06.08.2021

EU-Konformitätserklärung TC-12 online ansehen

Tom-Audio TG-100 eTour
Art.-Nr.: 31000

BMS Audio GmbH

Zentrale:
Roßfelder Straße 65/5
D-74564 Crailsheim

Telefon:
+49 7951 9622 0

Web:
info@bmsaudio.com
www.bmsaudio.de

1a/2/1/6/8/2021

User Manual
TOM-Audio TG-100 *eTour*

	BE	BG	CZ	DE	DK	EE	IE	EL	ES	FR	HR	IT	CY	LV	LT	LU	HU
	MT	NL	AT	PL	PT	RO	SI	SK	FI	SE	UK	NO	LI	CH	TR	IS	

36 1. Safety instructions
36 1.1. Instructions on battery disposal
36 1.2. Important note for transporting the system in airplanes
37 2. Overview of the controls of TG-100
38 2.1. Transmitter TG-100T
38 2.2. Receiver TG-100R
38 2.3. Shared elements
38 2.4. Sync Kit TOM-Audio SK-100
39 2.5. Handheld microfone TG-100H
40 2.6. Stationary transmitter TOM-Audio TG-100ST
40 2.6.1. Front panel
41 2.6.2. Back panel
42 2.6.3. Menu and display illustrations
42 3. Quick operation guide
43 4.1. Turning the devices On / Off
43 4.2. Connecting the mic to the transmitter
44 4.3. Connecting a playback device to the transmitter
44 4.4. Connecting a headphone to the receiver
44 4.5. Adjusting the radio channel at TG-100T and TG-100R
45 4.6. Adjusting the radio channel at TG-100H
46 4.7. Automatic radio channel synchronization
46 4.8. TOM-Audio TG-100ST
46 4.8.1. Installation and setup
46 4.8.2. Connect the antenna
47 4.8.3. Operation
47 4.8.4. Connect the headphone
48 4.8.5. Connect audio input sources
48 4.9. Summarizing several receivers TG-100R as a group
49 4.10. Synchronization using the Sync Kit SK-100
50 4.11. Controlling volume
50 4.11.1. Transmitter TG-100T
50 4.11.2. Handheld microphone TG-100H

51 4.11.3. Receiver TG-100R
51 4.12. Recharging the batteries
52 4.12.1.Transportation and charging bag
53 4.13. Adjusting TOM-Audio TG-100ST
53 4.13.1. Set the radio channel
54 4.13.2. Menu
55 4.13.3. Lock and unlock the transmitter
55 4.13.4. Adjust the „Lock Mode"
56 5. Trouble-shooting
57 6. Specifications
57 6.1. Transmitter TG-100T
57 6.2. Receiver TG-100R
58 6.3. Sync Kit SK-100
58 6.4. TOM-Audio TG-100ST
58 6.5. Transportation and charging bag TC-35K
59 6.6. Transportation and charging bag TC-12
59 6.7. Transportation and charging bag TC-50K
59 7. Frequency table
63 8. Declaration of Conformity

1. Safety instructions

- Please pay attention to the following safety instructions.
- Please read carefully though the following user manual and follow the given instructions.
- The devices must be sheltered from water and extreme heat.
- When switching from a cold to a warm environment water condensation can occur.
- Please pay attention to the instructions on how to deal with the rechargeable batteries and the charging process.
- Only use the designated batteries or rechargeable batteries. Pay attention to the polarity and dispose the batteries properly.
- Only use a clean and slightly wet cloth when cleaning the devices.
- Do not use solvent or aggressive detergents when cleaning the devices.
- Repairing and maintenance may only be executed by a trained expert.
- Do not open the devices by yourself.
- One may only use original spare parts or spare parts recommended by the manufacturer.
- Damage through improperly use leads to the extinction of any warranty.

1.1. Instructions on battery disposal

Please dispose the batteries and rechargeable batteries conform to the provisions of the law! Batteries and rechargeable batteries contain toxic material which must not get into the environment.
Do not throw used batteries and rechargeable batteries into fire!
Batteries and rechargeable batteries delivered by us can be returned by putting them into an adequately franked envelope and sending them to us. We then will dispose them properly.

1.2. Important note for transporting the system in airplanes

The lithium polymer batteries used in the TOM-Audio TG-100 etour are classified as „dangerous goods" in international transport law. Be sure to inquire about the conditions of the airline in advance of the trip. This also applies if you want to transport the system as hand luggage.

If required, we will gladly provide you with a test report from the battery manufacturer according to UN 38.3.

2. Overview of the controls of TG-100

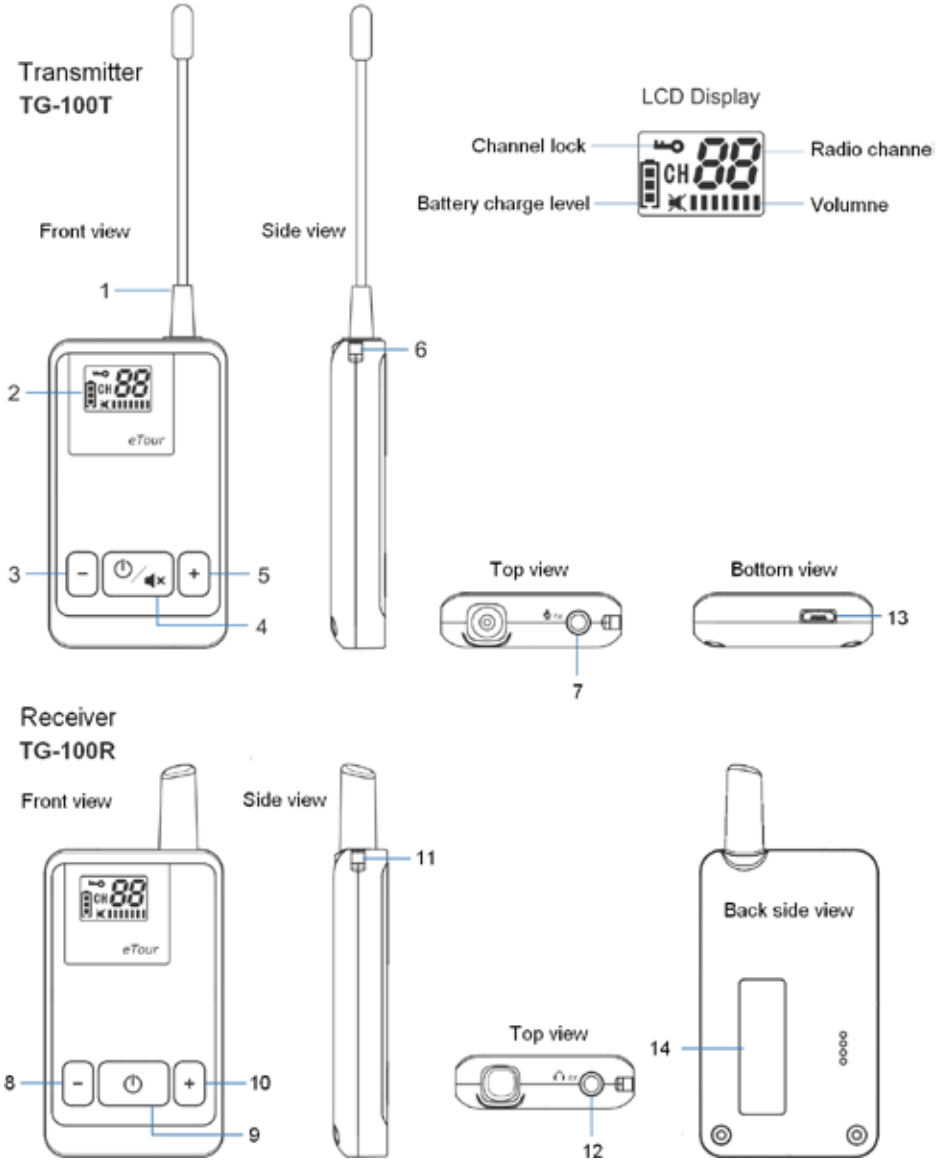

2.1. Transmitter TG-100T

1. Antenna
2. LCD-Display
3. Decrease-button to adjust radio channel and volume
4. On, Off, Mute and confirmation button
5. Increase-button to adjust radio channel and volume
6. Connector for lanyard
7. 3,5 mm stereo jack for microphone / playback device input

2.2. Receiver TG-100R

8. Decrease-button to adjust radio channel and volume
9. On-, Off- and confirmation-Button
10. Increase-button to adjust radio channel and volume
11. Connector for lanyard
12. 3,5 mm jack for earphone input

2.3. Shared elements

13. Micro-USB jack
14. Manufacturer label

Remark: The transmitter's and receiver's display are identical

2.4. Sync Kit TOM-Audio SK-100

15. Manufacturer label
16. Radio channel
17. Decrease-button to adjust radio channel and volume
18. Increase-button to adjust radio channel and volume
19. On-, Off-Button
20. Connector for lanyard

SK-100 Sync Kit

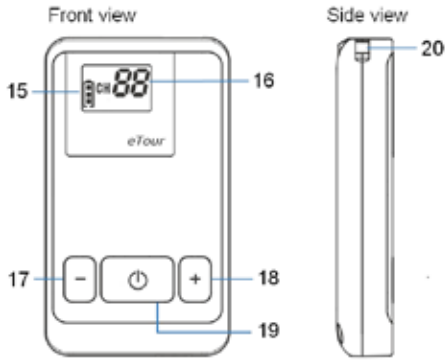

2.5. Handheld microfone TG-100H

21. On-, Off-Button
22. Mute Button
23. Switch for radio channel adjustment
24. Micro-USB charging port
25. LCD-Display

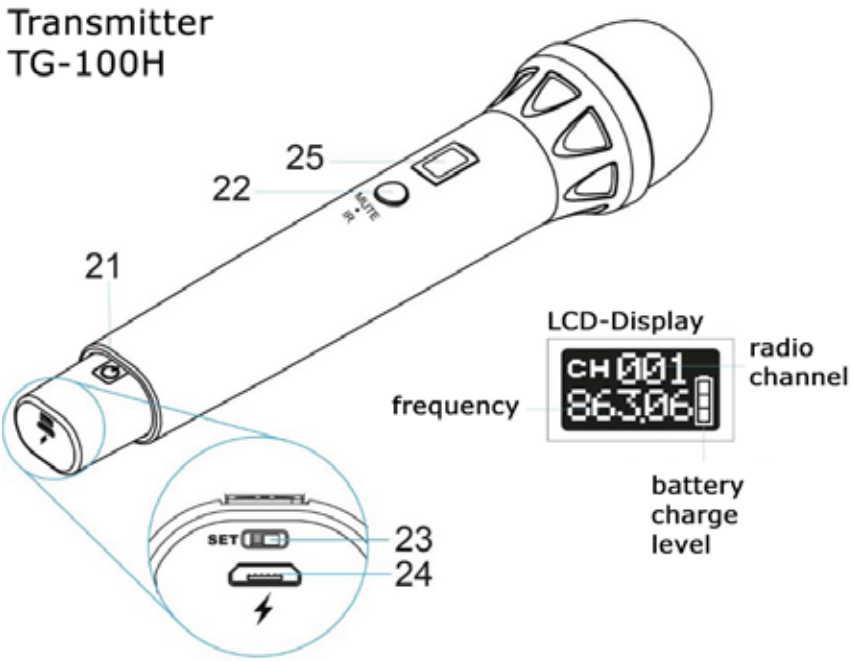

2.6. Stationary transmitter TOM-Audio TG-100ST

2.6.1. Front panel

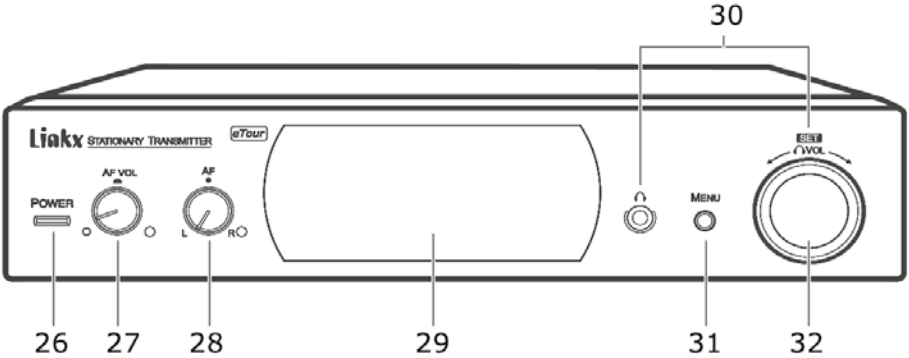

26. Power switch
27. AF input volume control
28. AF L(I)/R(II) balance control
29. OLED screen

30. Headphone output 3.5 mm jack with volume control for monitoring
31. Menu button
32. Easy to use menu navigation button

2.6.2. Back panel

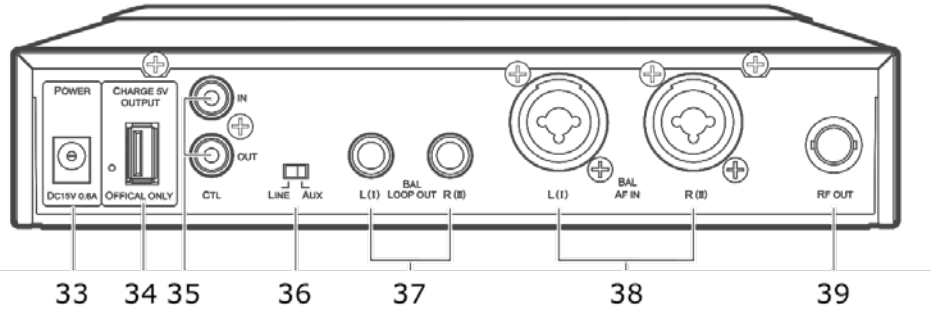

33. DC In 15V 1.6A
34. 5V charger output
35. Multiple transmitters network loop connection
36. AF input sensitivity level switch (Aux/ Line level switchable)
37. Audio output/ Loop out/ Balanced, 6.3mm jack Left (I) & Right (II)
38. Audio input / Balanced, XLR & 6.3 combo Left (I) & Right (II)
39. RF Antenna output, BNC socket

2.6.3. Menu and display illustrations

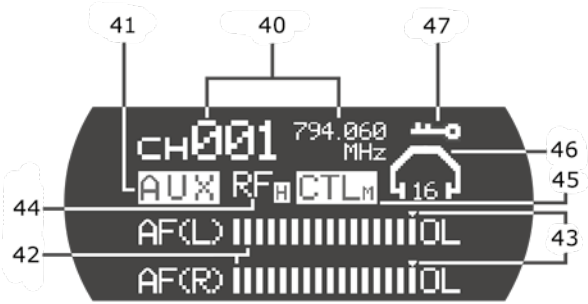

40. channel number and its frequency
41. AF input sensitivity level indicator (Aux / Line)
42. Left (I) & Right (II) Audio signal level meter with overload/peak hold function
43. Audio output volume
44. RF output level
45. Network control Master/Slave indicator
46. Headphone volume
47. Lock mode icon

3. Quick operation guide

On this page you will learn how to take the TOM-Audio TG-100 eTour in operation in a few simple steps:

1. Push the transmitter's On/Off button (No. 4) for approx. three sec onds to turn it on.

2. Connect the supplied microphone with the transmitter's microphone jack (No. 7).
   Remark: The volume level flashes when there is no microphone plugged in.

3. Push the receiver's On/Off button (No. 9) for approx. three seconds to turn it on.

4. Connect the supplied headphone with the receiver's headphone jack (No. 12).

5. Push the receiver's increase and decrease button (No. 8 and 10) simultaneously. The „CH" indicator starts to flash.

6. Use the increase and decrease buttons (No. 8 and 10) to choose the matching channel to the transmitter. Confirm your choice by pushing the confirmation button (No. 9).
   Attention: The transmitter's and receiver's channels must be congruent in order to get a connection. The receiver's display flashes of it does not receive any signals.

7. The system is now ready to use.

4. Handling TG-100

4.1. Turning the devices On / Off

Please push the transmitter's ( ) resp. receiver's ( ) On/Off button for approx. three seconds to turn it on. The serviceability is indicated by the activated display.

To turn off the devices please push the transmitter's ( ) resp. receiver's ( ) On/Off button for approx. three seconds. The device is turned off when the display is deactivated.

Remark: The receivers turn off automatically of it does not receive any signals for approx. 20 min.

4.2. Connecting the mic to the transmitter

Please connect the supplied microphone with the transmitter's microphone jack (No. 7).

Remark: A flashing, canceled out loudspeaker symbol ( ) indicates that there is no microphone connected or the microphone is not connected properly.

4.3. Connecting a playback device to the transmitter

The transmitter's 3,5 mm microphone jack (No. 7) doubles as an input jack for playback devices (e.g. MP3-Player, smartphone, laptop)

Based on the plug you use the transmitter automatically recognizes the connected device. The microphone will be recognized by a 3,5 mm mono plug. A playback device will be recognized by a 3,5 mm stereo plug. If the transmitter recognizes a microphone, the volume will be display as usual. If the transmitter recognizes a playback device, the volume level will flash and only show one bar ( ).

In this case the volume must be controlled from the playback device. By pushing the transmitter's mute button ( ) the music will be muted. By pushing the mute button again the muting will be reversed.

Remark: Always use a stereo plug to connect a playback device to the transmitter. Otherwise the transmitter can not adjust the input level correctly.

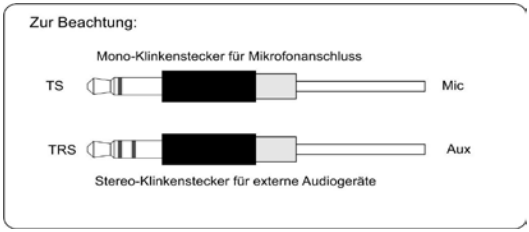

4.4. Connecting a headphone to the receiver

Please connect the supplied headphone with the receiver's headphone jack (No. 12).

4.5. Adjusting the radio channel at TG-100T and TG-100R

The transmitter's and receiver's channels must be congruent in order to get a connection. To adjust the transmitter's and receiver's radio channel please follow these steps:

1. Push the increase and decrease button (- / +) simultaneously for approx. three seconds.

2. The channel lock symbol ( ) disappears and the channel symbol (CH) starts flashing. This indicates the unlocking of the channel lock.

3. Use the increase and decrease buttons (- / +) to adjust the channel.

   Attention: The transmitter's and receiver's channels must be congruent in order to get a connection.

4. Confirm your choice by pushing the confirmation button(or)

Please note: The minimum distance between the transmitter and receiver has to be at least approx. 30 cm. Otherwise disturbances and dropouts can occur.

4.6. Adjusting the radio channel at TG-100H

1. By default, the channel adjusting of the handheld microphone is locked.

2. To change the channel, first move the „Set" switch on the bottom of the microphone.

3. The display will then show the two options „Channel" and „RF Power". The flashing indicates which option is currently selected

4. The Mute and Power buttons on the microphone are now used to navigate the menu. To select a menu item, press and hold the „Power" button for about two seconds.

5. If you have selected „Channel", you can now select a channel with the „Mute" and „Power" button. The number of the channel always shows the corresponding frequency of the channel.

6. To confirm the selection of the channel press the „Power" button for about two seconds or wait for about 10 seconds to be logged in automatically.

4.7. Automatic radio channel synchronization

Once the transmitter and receiver use the same radio channel, the receiver's radio channel synchronizes automatically with the transmitter's channel.
For example: Transmitter and receiver both use channel five. The transmitter now changes to channel eight. The receiver now automatically changes it's channel to channel eight as well. The radio communication is restored.

4.8. TOM-Audio TG-100ST

4.8.1. Installation and setup

Use only the supplied AC adapter to ensure safe operation. Plug the power adapter into the TG-100ST and plug the power cord into the power outlet.

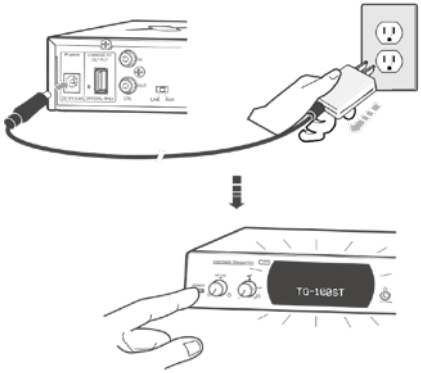

4.8.2. Connect the antenna

Connect either the standard dipole antenna ANT-D1 or the optional directional period antenna ANT-10WD to the RF OUT at the rear of the stationary transmitter (No. 39).

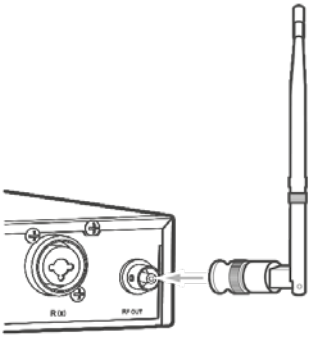

4.8.3. Operation

1. Press the On / Off switch (No. 26) to turn on the TG-100ST. When the display is illuminated, the system is ready for use. Press the power button again to turn off the TG-100ST.
2. Turn the knob (No. 27) to adjust the volume. Turn the control all the way to the left to mute.
3. Turn the knob (No. 28) left or right to adjust the audio balance of the transmitted signal. When two different audio sources are connected to the rear panel AF input L (I) / R (II), use this control to set the source you want to send. Turn the knob to the left to select the audible volume of the AF L (I) channel, and turn it to the right to select the AF R (II) channel.

4.8.4. Connect the headphone

1. To avoid permanently damaging your ears with extremely loud volume, turn the volume knob of the headphone to fully counter-clockwise (the minimum sound level) before wearing your headphone.
2. Connect the headphone with 3.5 mm jack and monitor the contents.
3. **Wear the headphone and gradually turn up to reach your desired volume.**

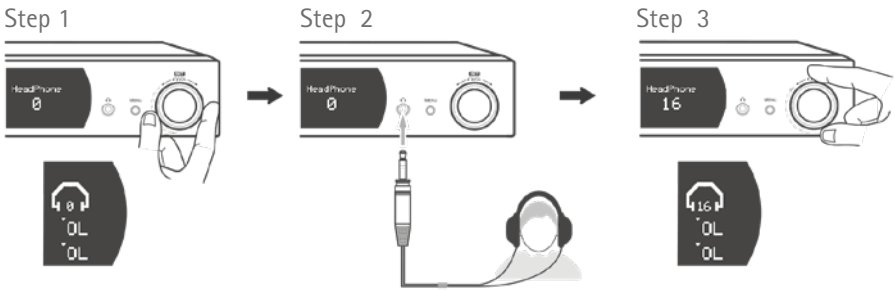

4.8.5. Connect audio input sources

1. Connect audio sources to Left (input I) or Right (input II) input jacks on the rear panel.
2. Adjust to the proper input sensitivity level (Line or Aux level).
3. Turn the AF VOL knob to the desired audio level.
4. Make sure the AF balance cursor is positioned at the center or shift to the L (I)/R(II) channel according to where input source is connected.

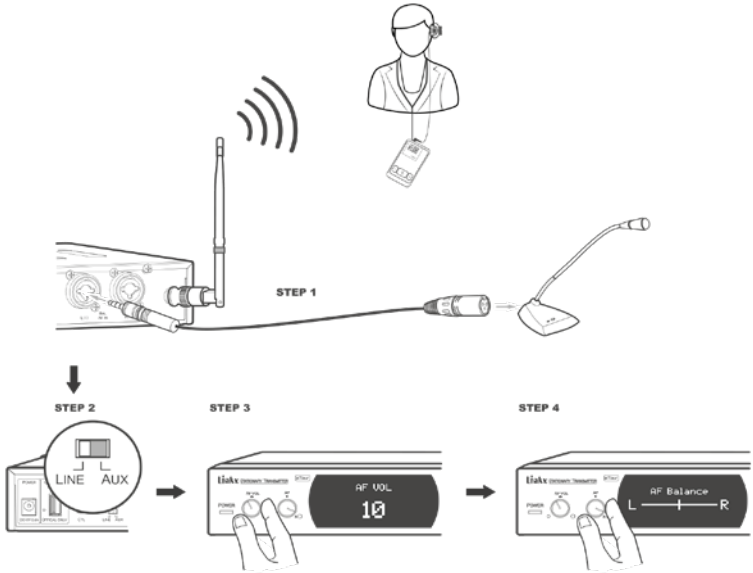

4.9. Summarizing several receivers TG-100R as a group

In order to guide several groups of people simultaneously the radio channels must be summarized as a group. To simplify the process of summarizing the receivers into groups follow these instructions:

1. Push the increase, decrease and On/Off button (- ⏻ +) simultaneously for approx. three seconds on the receivers you want to summarize as a group. The radio channel will be reset to factory setting „00“.

2. Please repeat step one with the transmitter you want to use with this group of receivers.

3. Push the transmitter's increase and decrease button (- / +) simultaneously for approx. three seconds.

4. The channel lock symbol ( ) disappears and the channel symbol (CH) starts flashing. This indicates the unlocking of the channel lock.

5. Use the increase and decrease buttons (- / +) to adjust the channel.
   Remark: You can find suggestions about the right choice of radio channels in chapter eight in this user manual.

6. Confirm your choice by pushing the confirmation button ( ). Alternitavely the device will save and lock the radio channel automatically after five seconds.

7. The radio channel symbol (CH) will stop flashing and the key symbol ( ) will reappear on the display.

8. The receivers now automatically change their channel to the transmitter's channel.

9. The transmitter and receivers now form a group.

4.10. Synchronization using the Sync Kit SK-100

The Sync Kit SK-100 is available as an optional accessory which helps you to synchronize large number of devices. It only works the second generation of the charging and transportation bag, which was shipped from August 2014.

1. Please put the devices you want to synchronize in the charging cradle.

2. Connect the transportation and charging bag with a power outlet.

3. Turn on the Sync Kit SK-100 by pushing the On button ( ) for approx. three seconds.

4. Use the increase and decrease button to choose your desired radio channel.

5. Now put the Sync Kit in one of the charging cradles.

6. The charging cradle's LEDs will flash five times. All devices are now synchronized

   Remark: There must not be two Sync Kit SK-100 in the charging cradle of the transportation and charging bag while synchronization.

4.11. Controlling volume

4.11.1. Transmitter TG-100T

1. You can adjust the microphone's sensitivity by pushing the increase and decrease button ([-] / [+]).

2. Level of sensitivity reaches from the lowest setting with 4 bars (◄ ▮▮▮▮) to the highest setting with 7 bars (◄ ▮▮▮▮▮▮▮).

3. You can mute the microphone by pushing the mute button ([⏻/◄×]) once. By pushing the mute button again the muting will be reversed.

   Remark: When choosing a high level of sensibility, the speaker's broadcasted voice will get louder. However, the surrounding sounds will be broadcasted louder as well. To avoid this, the listeners should first adjust the volume on their receivers. We recommend keeping the microphone sensitivity at an average level.

4.11.2. Handheld microphone TG-100H

By default, the volume control on the handheld microphone is locked.

1. To change the volume, first move the „Set" switch on the bottom of the microphone.

2. The display will then show the two options „Channel" and „RF Power". The flashing indicates which option is currently selected.

3. The Mute and Power buttons on the microphone are now used to navigate the menu. To select a menu item, press and hold the „Power" button for about two seconds.

4. To change the sensitivity of the microphone go to the menu „RF Power". Here you can select with the „Mute" and „Power" button between 0, 5 and 10 dBm (decibel milliwatt).

   Remark: The higher the number in dBm, the higher the output power of the microphone and the louder the voice of the guide with the guests.

4.11.3. Receiver TG-100R

You can adjust the receiver's volume by pushing the increase and decrease button ( ).
The volume level reaches from muting ( ) to the highest setting with seven bars ( ).

4.12. Recharging the batteries

If the display shows a battery symbol with three bars ( ) in it, the battery's capacity is approx. 100 %. In this case the transmitter's battery will last for approx. 15 h. The receiver's battery will last for approx. 20 h.
If the display shows a flashing battery symbol with no bars ( ) in it, the battery's capacity is approx. 10 %. In this case you should follow these instructions in order to charge the devices.

1. Please put the devices in the charging cradle of the provided transportation and charging bag.
   Remark: The transmitter and receiver use the same charging cradle. The battery is charged via the micro-USB port.

2. Connect the transportation and charging bag with the power outlet using the provided power cable. You can find the plug for the charging cable on the right side of the charging cradles in the bag.

3. The LED of the occupied charging cradle will be on red while charging.

4. When charging is completed the LED will switch to green.

5. It takes about 6 hours to charge the device to full capacity.

Remark: The devices turn off automatically when putting them into the charging cradle. As soon a device is put into the charging cradle, the LED will turn red. The system now checks the rechargeable battery's capacity. This can take up to five minutes. After the check, charged devices will be marked with a green LED, devices that are getting harged will have a red LED.

4.12.1.Transportation and charging bag

The transportation and charging bag can charge 12, 35 or 50 devices simultaneously. You can find the plug for the power cable on the rigth side of the charging cradles. The opening to the plug is marked by a metal ring.

Every transportation and charging bag comes with a range of the following power adapters:

- Plug-Type B (USA, Japan)
- Plug-Type C (Europe)
- Plug-Type G (United Kingdom)
- Plug-Type I (Australia, New Zealand)

4.13. Adjusting TOM-Audio TG-100ST

4.13.1. Set the radio channel

1. Press the „Menu“ button on the front panel.
2. Use the rotary knob to select the „Channel“ menu item and confirm by pressing the rotary knob.
3. Select the desired channel with the rotary knob and confirm by pressing the rotary knob.
4. Exit the menu via the menu item „Exit“.

MENU ITEM	FUNCTION OF THE MENUS
Channel	Channel adjustment
RF Power	RF power adjustment: High/Middle/Low
Link	When there is an interconnection of multiple transmitters, the master transmitter will search and loop through all the transmitters and show briefly total number of transmitters on the screen when completed.
Lock Mode	Select lock option: All, Menu+Power, Menu+AF Level, Menu
Power-on Mode	When power supply is connected, the system operation condition will turn On, stay Off or remain the same as previous condition
Displayed Time	Time to exit the menu and return to home screen
Version	Model number and version of the device
Reset All	Return all the parameters to factory default settings
Exit	Exit the menu and return to home screen

4.13.2. Menu

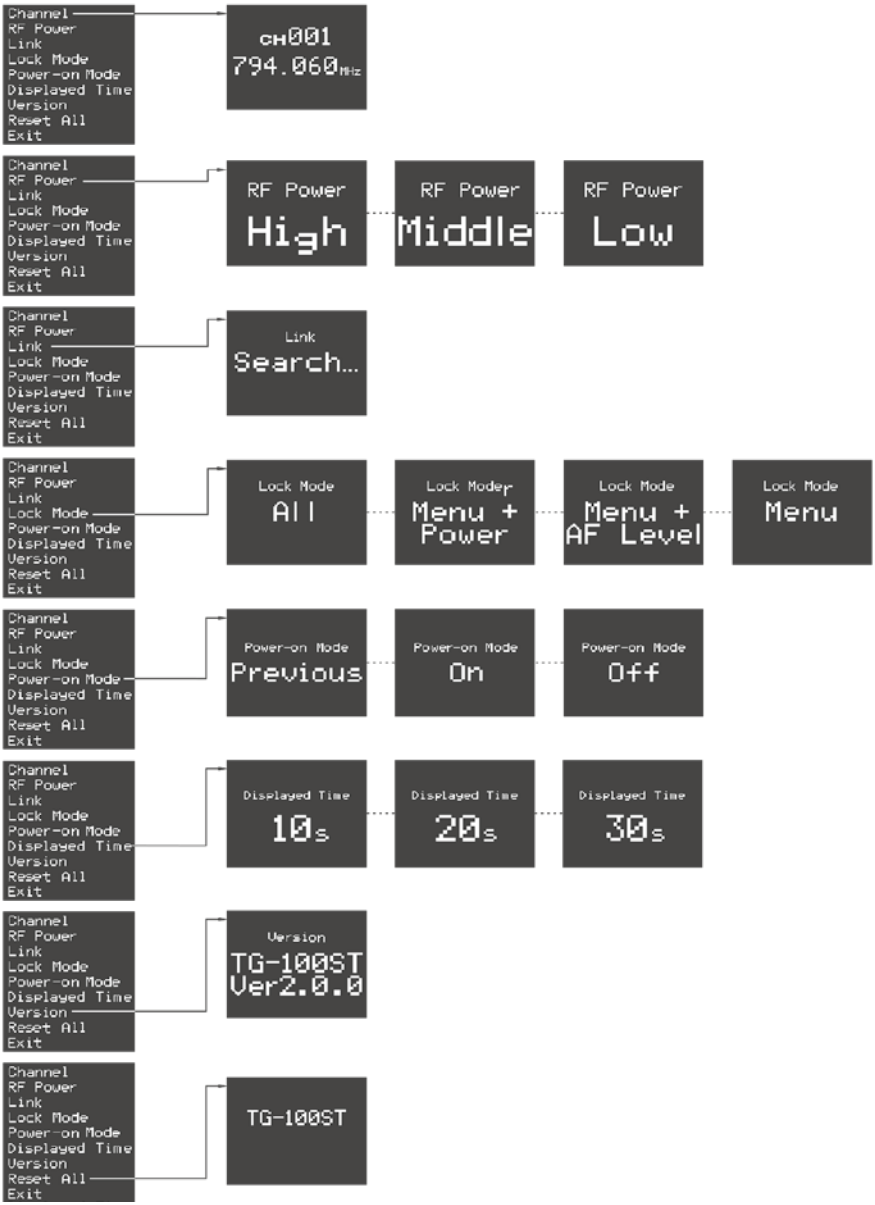
Channel
RF Power
Link
Lock Mode
Power-on Mode
Displayed Time
Version
Reset All
Exit
CH001
794.060MHz
RF Power
High
RF Power
Middle
RF Power
Low
Link
Search...
Lock Mode
All
Lock Mode
Menu + Power
Lock Mode
Menu + AF Level
Lock Mode
Menu
Power-on Mode
Previous
Power-on Mode
On
Power-on Mode
Off
Displayed Time
10s
Displayed Time
20s
Displayed Time
30s
Version
TG-100ST
Ver2.0.0
TG-100ST

4.13.3. Lock and unlock the transmitter

Press the Menu (1) button and the Navigation (2) button simultaneously for 3 seconds until LOCK icon appears. Repeat the same step to Unlock.

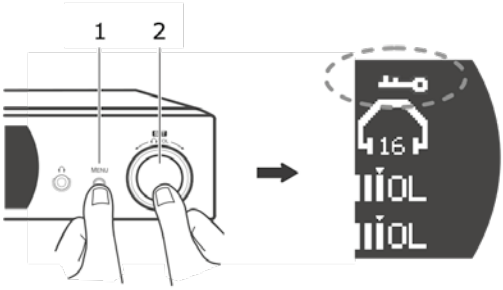

4.13.4. Adjust the „Lock Mode"

There are 4 different lock options on the transmitter. Go to the main menu, select „Lock Mode" and then adjust the setting as needed:

MODE	DESCRIPTION
All	To lock all the knobs and buttons on the front panel
Menu + Power	To lock Power and MENU buttons
Menu + AF Level	To lock AF VOL knob and MENU button
Menu	To lock MENU button only

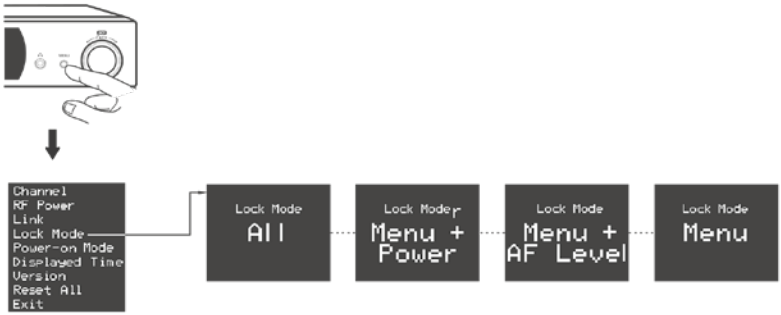

5. Trouble-shooting

PROBLEM	SOLUTION
No sound from receiver	Please check if transmitter and receiver are turned on Please check the battery's capacity Please reduce the distance between transmitter and receiver (minimum distance: 30 cm)
Strong disturbing noises and rustle occur	Please check battery capacity and recharge if necessary Please avoid sources of disturbance like halogen lamps Please check if two transmitters are using the same channel. If this is the case turn one if the transmitter off or switch channel Please reduce the distance between transmitter and receiver (minimum distance: 30 cm)
Transmitter and receiver are frozen	Please push the increase, decrease and On/Off button simultaneously for approx. three seconds. The device will be reset to factory settings.
Temporary loss of sound when moving in the area where the tour takes place	Please move to a different spot with the receiver. If the losses of sound still occur, please avoid this area and check if there are any disturbance sources
The LED on the charging cradle is red even though the device is fully charged	As soon a device is put into the charging cradle, the LED will turn red. The system now checks the rechargeable battery's capacity. This can take up to five minutes. After the check, charged devices will be marked with a green LED, devices that are getting charged will have a red LED.

6. Specifications

Transmittion range on an open field:	approx. 100 m
Audio-sampling rate:	16 bit
Signal delay:	22 mS
Dynamic range:	>70 dB
Signal-to-noise ratio:	>65 dB (A)
T.H.D.:	<3%
Operating temperature:	-10 to +50°C

6.1. Transmitter TG-100T

Transmission power:	10 mW
Audio input:	in 3,5 mm jack for microphone / line
Max. input level microphone:	-31 dBV / Line in: 0 dBV
Power supply:	Lithium polymer accumulator (3,7 V / 600 mAh)
Operating time:	approx. 15 h
Recharging time:	approx. 6 h
Antenna:	Helical antenna
Dimensions in mm w/o antenna (HxWxD):	69 x 40 x 12
Weight:	approx. 34 g
Lanyard color:	red
Housing color:	white

6.2. Receiver TG-100R

Sensivity:	-110 dBm
Audio output:	3,5 mm jack
Power supply:	Lithium polymer accumulator (3,7 V / 600 mAh)
Operating time:	approx. 20 h
Recharging time:	approx. 6 h
Antenna:	integrated
w/o antenna (HxWxD):	69 x 40 x 12
Weight:	approx. 32 g
Lanyard color:	black
Housing color:	blue

6.3. Sync Kit SK-100

Transmission power:	Li-Polymer-Akku (3,7 V / 600 mAh)
Operating time:	approx. 20 h
Recharching:	approx. 6 h
w/o antenna (HxWxD) in mm:	69 x 40 x 12
Weight:	approx. 32 g
Housing color:	white

6.4. TOM-Audio TG-100ST

Carrier frequency range:	HF 500 - 952 MHz
Carrier frequency range:	400 m
Signal to Noise:	> 50dB
Modulation:	GFSK
Audio-sampling:	8KHz 16-bit
Latency:	20mS
Dynamic range:	> 80dB
THD at IKHz:	< 1 %
Operating temperature:	-10° C - 50° C
RF output power:	Hi: 10mW; Mid: 5mW; Lo: 2.5mW
AF input with level switch:	2, Combo XLR & 6.3mm jack; electronically Balanced; Aux -IOdBV, Line +4dBu
Loop output:	2, 6.3 mm jack
Headphone output:	3.5 mm jack
Screen:	LED
Antenna Jack:	BNC/type
Power:	DC 15V / 1.6A
Dimension in mm (WxDxH):	215 x 190 x 44
Weight:	516 g

6.5. Transportation and charging bag TC-35K

Dimensions in mm (HxWxD):	approx. 370 x 460 x 180
Weight (filled):	approx. 8,8 kg
Charging cradles:	35
Power supply:	Input: 5.0 V; Output: 5.0 V
Charging time transmitter:	approx. 6 h
Charging time receiver:	approx. 6 h
Color:	black

6.6. Transportation and charging bag TC-12

Dimensions in mm (HxWxD):	140 x 140 x 350
Weight (filled):	approx. 1,6 kg
Weight (empty):	approx. 1,1 kg
Charging cradles:	12
Power supply:	Input: 5.0 V; Output: 5.0 V
Charging time transmitter:	approx. 6 h
Charging time receiver:	approx. 6 h
Color:	black
Color lanyard:	black

6.7. Transportation and charging bag TC-50K

Dimensions in mm (HxWxD):	370 x 460 x 180
Weight (filled):	approx. 8,8 kg
Weight (empty):	approx. 6 kg
Charging cradles:	50
Power supply:	Input: 5.0 V; Output: 19.0 V
Charging time transmitter:	approx. 6 h
Charging time receiver:	approx. 6 h
Color:	black
Color lanyard:	black

7. Frequency table

The frequencies of channel 1 – 16 are free of charge in the EU and Switzerland. The maximum transmitting power is 10 mW.

Ch.	Frequency	Ch.	Frequency	Ch.	Frequency	Ch.	Frequency
1	863.060	5	863.185	9	863.310	13	863.435
2	863.560	6	863.685	10	863.810	14	863.935
3	864.060	7	864.185	11	864.310	15	864.435
4	864.560	8	864.685	12	864.810	16	864.935

If you want to use channel 17 – 56 please first check the regulations with the local government agency. The maximum transmitting power is 10 mW.

BE	BG	CZ	DK	EE	IE	EL	ES	FR	HR	IT	CY	LV	LT	LU	HU
MT	NL	AT	PL	PT	RO	SI	SK	FI	SE	UK	NO	LI	CH	TR	IS

Ch.	Frequency	Ch.	Frequency	Ch.	Frequency	Ch.	Frequency
17	865.060	27	865.185	37	865.310	47	865.435
18	865.560	28	865.685	38	865.810	48	865.935
19	866.060	29	866.185	39	866.310	49	866.435
20	866.560	30	866.685	40	866.810	50	866.935
21	867.060	31	867.185	41	867.310	51	867.435
22	867.560	32	867.685	42	867.810	52	867.935
23	868.060	33	868.185	43	868.310	53	868.435
24	868.560	34	868.685	44	868.810	54	868.935
25	869.060	35	869.185	45	869.310	55	869.435
26	869.560	36	869.685	46	869.810	56	869.935

Frequencies are given in Mhz.

Channel setting by using multiple transmitters simultaneously

The following channel settings were calculated using software and only represent suggestions when using multiple transmitters simultaneously. As the conditions on site may vary, we can not guarantee that these settings will work without interferences.

The number of transmitters show how many transmitters are in use simultaneously. The column with the channels in it shows on which channels the transmitter need to transmit to avoid interferences.
I there are any interferences you can choose from option 1 – 5 and switch to the given channels.

When using channel 1 – 16:

Number of transmitters	Ch.	Option 1	Option 2	Option 3	Option 4	Option 5
2	1	5	9	13	2	11
	2	6	10	14	3	12
3	1	13	6	9	5	1
	2	14	7	10	6	2
	7	4	12	15	11	15
4	1					
	2					
	7					
	16					

When using all 56 channels:

Number of transmitters	Ch.	Option 1	Option 2	Option 3	Option 4	Option 5
4	3	12	17	18	29	1
	4	39	18	19	30	2
	27	48	29	30	41	29
	48	30	50	51	23	40
5	1	3	12	47	1	5
	2	4	37	48	6	10
	7	28	48	20	19	40
	16	48	30	41	20	41
	38	40	22	33	41	25
6	1	6	11	15	4	37
	2	7	10	16	17	19
	7	12	18	28	38	20
	16	18	20	30	39	53
	38	49	31	41	44	25
	21	32	23	33	55	56

Number of transmitters	Ch.	Option 1	Option 2	Option 3	Option 4	Option 5
7	1	9	5	13	2	9
	2	10	3	38	15	11
	11	4	49	49	28	16
	37	18	32	22	51	29
	48	29	53	53	23	32
	40	21	55	54	55	53
	52	33	56	36	56	36
8	1	9	9			
	2	10	3			
	11	8	4			
	37	38	39			
	30	41	51			
	45	23	43			
	34	25	54			
	45	36	56			

The given specifications are benchmarks and do not represent guaranteed specifications. Technical changes and mistakes reserved. Variations caused by productions may occur.

8. Declaration of Conformity

EU-Konformitätserklärung

Der Hersteller

BMS Audio GmbH
Roßfelder Straße 65/5
74564 Crailsheim
Deutschland

erklärt hiermit in alleiniger Verantwortung, dass das Produkt

Bezeichnung: Personenführungsanlage TOM-Audio
Modell: TG-100T / TG-100R / TG-101T / TG-101R
Artikelnr.: 31013 / 31016 / 31110 / 31120

allen einschlägigen Bestimmungen der angewandten Rechtsvorschriften (nachfolgend) - einschließlich deren zum Zeitpunkt der Erklärung geltenden Änderungen - entspricht. Die alleinige Verantwortung für die Ausstellung dieser Konformitätserklärung trägt der Hersteller.

Folgende Rechtsvorschriften wurden angewandt:

Richtlinie 2014/53/EU (Funkanlagen)
Richtlinie 2011/65/EU (RoHS)

Die Schutzziele folgender weiterer Rechtsvorschriften wurden eingehalten:

Richtlinie 2014/30/EU (EMV)
Richtlinie 2014/35/EU (Niederspannung)

Folgende harmonisierte Normen wurden angewandt:

EN 300 422-2 V2.1.2 - Drahtlose Mikrophone - Audio-PMSE bis 3 GHz - Teil 2: Klasse-B-Empfänger

EN 301 357-2 V2.1.1 - Schnurlose Audiogeräte im Frequenzbereich von 25 MHz bis 2000 MHz

Folgende weitere technische Standards wurden angewandt:

EN 301 489-1 V2.1.1 - Elektromagnetische Verträglichkeit (EMV) Standard für Funkeinrichtungen und – dienste Teil 1: Gemeinsame technische Anforderungen

EN 301 489-9 V1.4.1 - Elektromagnetische Verträglichkeit (EMV) Standard für Funk-einrichtungen und -dienste - Teil 9: Spezifische Bedingungen für drahtlose Mikrofone, ähnliche Funkgeräte zur Übertragung von Audiosignalen, drahtlose Audio- und In-Ohr-Mithörgeräte

EN 62368-1:2014 - Einrichtungen für Audio/Video-, Informations- und Kommunikationstechnik Teil 1: Sicherheitsanforderungen

EN 62479:2010 - Beurteilung der Übereinstimmung von elektronischen und elektrischen Geräten kleiner Leistung mit den Basisgrenzwerten für die Sicherheit von Personen in elektromagnetischen Feldern (10 MHz bis 300 GHz)

Bayerlein, Jonas (Geschäftsführender Gesellschafter)

BMS AUDIO
BMS Audio GmbH
Roßfelder Straße 65/5
D-74564 Crailsheim
+49 7951 9632 0
www.bmsaudio.de

Crailsheim 06.08.2021

View online

EU-Konformitätserklärung

Der Hersteller

BMS Audio GmbH
Roßfelder Straße 65/5
74564 Crailsheim
Deutschland

erklärt hiermit in alleiniger Verantwortung, dass das Produkt

Bezeichnung: Lade- und Transporttasche für 12 Geräte TOM-Audio
Modell: TC-12 (G2)
Artikelnr.: 31417

allen einschlägigen Bestimmungen der angewandten Rechtsvorschriften (nachfolgend) - einschließlich deren zum Zeitpunkt der Erklärung geltenden Änderungen - entspricht. Die alleinige Verantwortung für die Ausstellung dieser Konformitätserklärung trägt der Hersteller.

Folgende Rechtsvorschriften wurden angewandt:

Richtlinie 2014/30/EU (EMV)
Richtlinie 2011/65/EU (RoHS)

Folgende harmonisierte Normen wurden angewandt:

EN 61000-6-1:2007 - Elektromagnetische Verträglichkeit (EMV) - Teil 6-1: Fachgrundnormen - Störfestigkeit für Wohnbereich, Geschäfts- und Gewerbebereiche sowie Kleinbetriebe

EN 61000-6-3:2007/A1:2011/AC:2012 - Elektromagnetische Verträglichkeit (EMV) - Teil 6-3: Fachgrundnormen - Störaussendung für Wohnbereich, Geschäfts- und Gewerbebereiche sowie Kleinbetriebe

Folgende weitere technische Standards wurden angewandt:

EN IEC 61000-6-1:2019 - Elektromagnetische Verträglichkeit (EMV) - Teil 6-1: Fachgrundnormen - Störfestigkeit für Wohnbereich, Geschäfts- und Gewerbebereiche sowie Kleinbetriebe

EN 62368-1:2014/A11:2017 - Einrichtungen für Audio/Video-, Informations- und Kommunikationstechnik Teil 1: Sicherheitsanforderungen

Bayerlein, Jonas (Geschäftsführender Gesellschafter)

BMS AUDIO
BMS Audio GmbH
Roßfelder Straße 65/5
D-74564 Crailsheim
+49 7951 9622 0
www.bmsaudio.de

Crailsheim 06.08.2021

View online

Tom-Audio TG-100 eTour
Art.-Nr.: 31000

BMS Audio GmbH

Area:
Roßfelder Straße 65/5
D-74564 Crailsheim

Phone:
+49 7951 9622 0

Web:
info@bmsaudio.com
www.bmsaudio.com

1a/2/1/6/8/2021