Bedienungsanleitung
User Manual
TOM-Audio TG-200 *eTour*

page 39

	BE	BG	CZ	DK	EE	IE	EL	ES	FR	HR	IT	CY	LV	LT	LU	HU
	MT	NL	AT	PL	PT	RO	SI	SK	FI	SE	UK	NO	LI	CH	TR	IS

4 1. Sicherheitshinweise
4 1.1. Hinweise zur Batterieentsorgung
5 1.2. Wichtiger Hinweis zum Transport der Anlage in Flugzeugen
6 2. Übersicht Bedienelemente TOM-Audio TG-200
6 2.1. Sender TOM-Audio TG-200T
7 2.2. Empfänger TOM-Audio TG-200R
8 2.3. SyncKit TOM-Audio SK-200
9 2.4. TOM-Audio TG-200ST Stationäre Sender
9 2.4.1. Vorderseite
10 2.4.2. Rückseite
11 2.4.3. Menü und Displayanzeige
12 2.5. TOM-Audio TG-200H Funkhandmikrofon
12 2.5.1. Darstellung und Anleitungen
12 2.5.2. Batterie
13 2.5.3. Bedienungsanweisungen
13 2.5.4. Ändern von Kanal und HF-Ausgangsleistungspegel
15 2.5.5. Zurücksetzen auf Werkseinstellung
15 3. Schnelleinstieg
16 4. Bedienung TOM-Audio TG-200 eTour
16 4.1. Ein- und Ausschalten der Geräte
16 4.2. Mikrofon an Sender anschließen
17 4.3. Wiedergabegerät an Sender anschließen
17 4.4. Hörer an Empfänger anschließen
18 4.5. Funkkanal bei TG-200T und TG-200R einstellen
18 4.6. Frequenzbereich bei TG-200T und TG-200R einstellen
19 4.6.1. Reichweite des Senders TG-200T erhöhen
20 4.7. Synchronisierungsfunktion
20 4.8. TOM-Audio TG-100ST
20 4.8.1. Installation und Einrichtung
20 4.8.2. Antenne anschließen
20 4.8.3. Inbetriebnahme
21 4.8.4. Kopfhörer anschließen

21 4.8.5. Audio-Eingangsquellen anschließen
22 4.9. Mehrere Empfänger zu einer Gruppe zusammenfassen
23 4.10. Synchronisieren mithilfe des Sync Kit TOM-Audio SK-200
24 4.11. Lautstärke regulieren
24 4.11.1. Sender TG-200T
25 4.11.2. Empfänger TG-200R
25 4.12. Akkus laden oder austauschen
25 4.12.1. TG-200R und TG-200T
26 4.12.2. Transport- und Ladetaschen
27 4.13. Stationären Sender TOM-Audio TG-200ST konfigurieren
27 4.13.1. Funkkanal bei TOM-Audio TG-200ST einstellen
27 4.13.2. Menüpunkte
28 4.13.3. Sender sperren und entsperren
29 4.13.4. Einstellen des „Lock Mode"
29 5. Problembehebung
30 6. Technische Daten
31 6.1. Sender TOM-Audio TG-200T
31 6.2. Empfänger TOM-Audio TG-200R
31 6.3. Sync Kit TOM-Audio SK-200
32 6.4. Stationärer Sender TOM-Audio TG-200ST
32 6.5. Transport- und Ladetasche TC-35K
33 6.6. Transport- und Ladetasche TC-12
33 6.7. Transport- und Ladetasche TC-50K
33 7. Frequenztabelle
35 8. Konformitätserklärungen

1. Sicherheitshinweise

- Beachten Sie bitte unbedingt die separat beiliegenden Sicherheitshinweise.
- Bitte lesen Sie diese Bedienungsanleitung vor der Benutzung der Geräte durch und berücksichtigen Sie alle Hinweise.
- Die Geräte sind vor Wasser und Hitzequellen zu schützen.
- Beim Wechsel von kalten in warme Räume kann Kondenswasser entstehen.
- Beachten Sie die Vorschriften für den Umgang mit Netzstrom bzw. Batterien und Akkus bzw. deren fachgerechte Ladung.
- Verwenden Sie nur die vorgesehenen Batterien oder Akkus, beachten Sie die Polung und entsorgen Sie diese in den vorgesehenen Sammelbehältern.
- Die Geräte nur mit einem fusselfreien, leicht angefeuchteten Tuch reinigen.
- Keine Lösungsmittel oder scharfe Reiniger verwenden.
- Reparaturen und Wartungen dürfen nur von ausgebildeten Fachleuten durchgeführt werden.
- Keinesfalls dürfen die Geräte selbst geöffnet werden.
- Ausschließlich Originalersatzteile und vom Hersteller empfohlene Erweiterungen dürfen verwendet werden!
- Bei Schäden durch unsachgemäße Behandlung erlischt jegliche Gewährleistung.

1.1. Hinweise zur Batterieentsorgung

Entsorgen Sie Batterien und Akkus gemäß den gesetzlichen Bestimmungen! (BattV §7) Batterien und Akkus enthalten Schadstoffe und Schwermetalle, die giftig sind und nicht in die Umwelt gelangen dürfen. Die Schadstoffe sind wie folgt angegeben:

Diese Zeichen finden Sie auf schadstoffhaltigen Batterien:

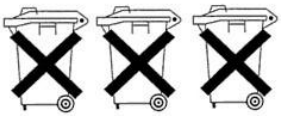

Cd Hg Pb

Cd = Batterie enthält Cadmium
Hg = Batterie enthält Quecksilber
Pb = Batterie enthält Blei

Verbrauchte Batterien und Akkus bei einer kommunalen Sammelstelle abgeben Produkte mit dem Symbol dürfen auf keinen Fall im Hausmüll entsorgt werden Batterien und Akkus nicht ins Feuer werfen, Explosionsgefahr!

Von uns gelieferte Batterien können Sie uns unentgeltlich zurückgeben oder ausreichend frankiert per Post zurückschicken. Wir übernehmen die fachgerechte Entsorgung.

1.2. Wichtiger Hinweis zum Transport der Anlage in Flugzeugen

Die in der TOM-Audio TG-200 eTour genutzten Lithium-Polymer Akkus sind im internationalen Transportrecht als „Gefahrgut“ eingestuft.

Erkundigen Sie sich daher unbedingt im Vorfeld der Reise nach den Bedingungen der betreffenden Fluggesellschaft. Dies gilt auch wenn Sie die Anlage als Handgepäck befördern möchten.

Falls gefordert, stellen wir gerne einen Prüfbericht des Akkuherstellers nach UN 38.3 zur Verfügung.

2. Übersicht Bedienelemente TOM-Audio TG-200

2.1. Sender TOM-Audio TG-200T

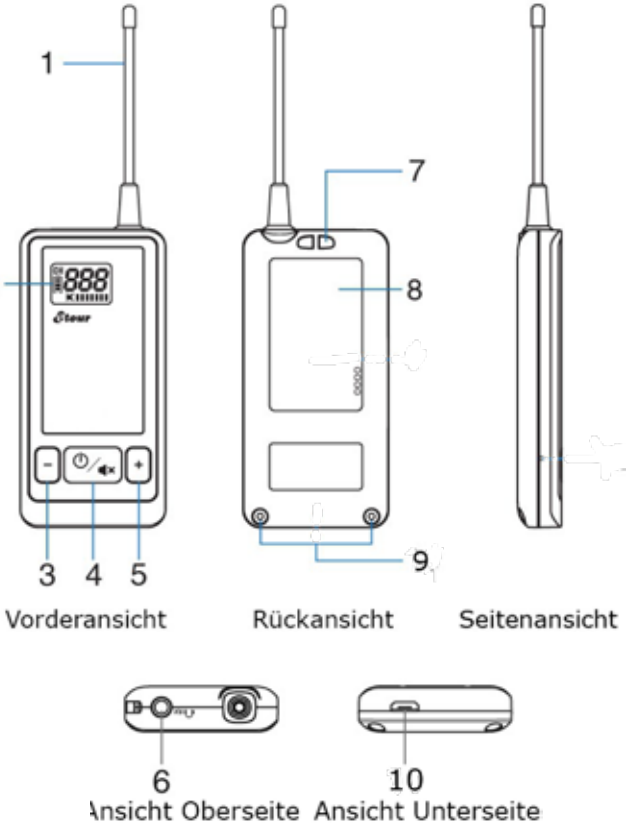

LCD Display

2.2. Empfänger TOM-Audio TG-200R

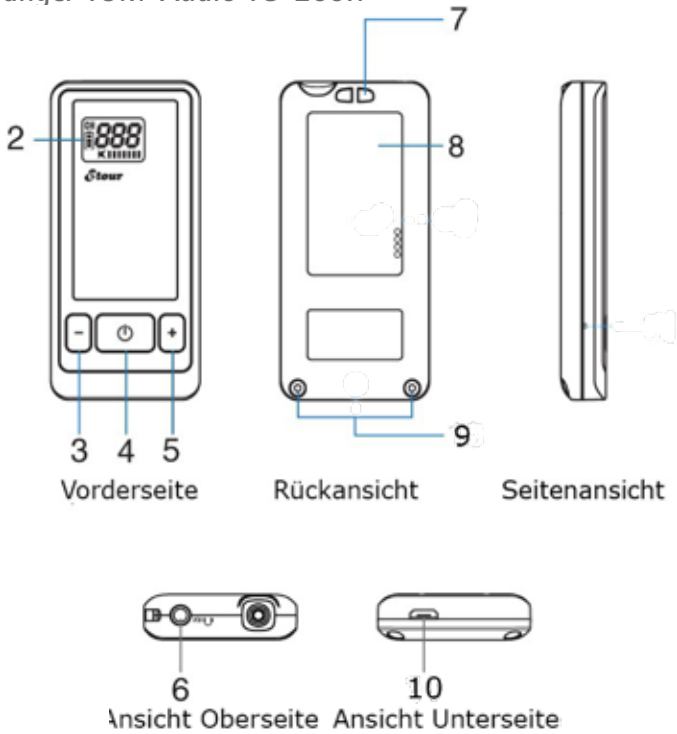

LCD Display

2.3. SyncKit TOM-Audio SK-200

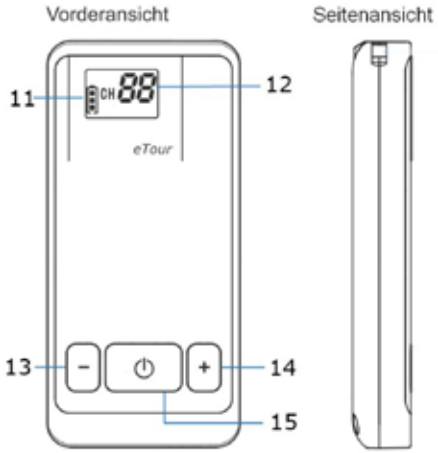

1. Antennenkabel
2. LCD-Display
3. Minus-Taste zur Kanalauswahl und Lautstärkeregelung
4. Ein-, Aus-, Stummschalt- und Bestätigungstaste
5. Plus-Taste zur Kanalauswahl und Lautstärkeregelung
6. Anschluss für Mikrofon bzw. Kopfhörer
7. Anschluss für Umhängeschlaufe
8. Herstelleretikett
9. Verschraubungen der Gehäuseschalen
10. Mikro-USB-Ladeanschluss
11. Ladestand
12. Funkkanal
13. Minus-Taste zur Kanalauswahl
14. Plus-Taste zur Kanalauswahl
15. Ein- und Ausschalttaste

Anmerkung: Die Anzeigen des LCD-Display des Senders und Empfängers sind identisch.

2.4. TOM-Audio TG-200ST Stationäre Sender

2.4.1. Vorderseite

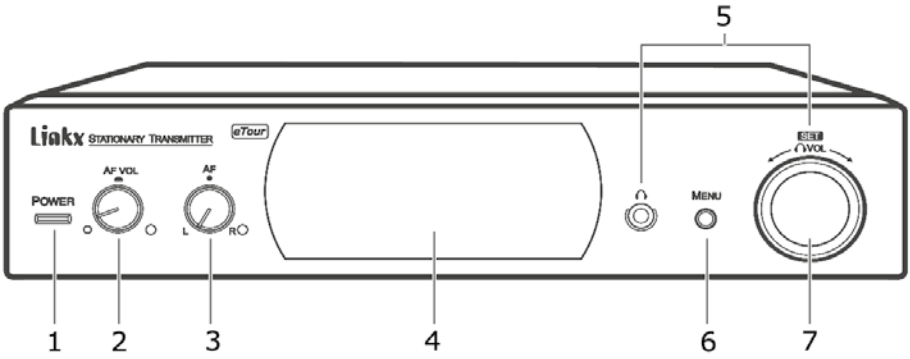

1. Ein- und Ausschalttaste/Netzschalter
2. Drehregler zur Ausgangslautstärke
3. Drehregler zur Auswahl des rückseitigen Eingangs
4. OLED-Display

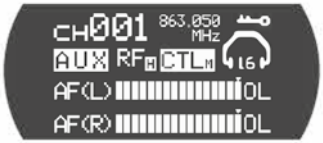

5. Kopfhörer-Ausgang 3,5 mm Klinke mit Lautstärkeregler
6. Menü-Knopf
7. Navigations-Knopf

2.4.2. Rückseite

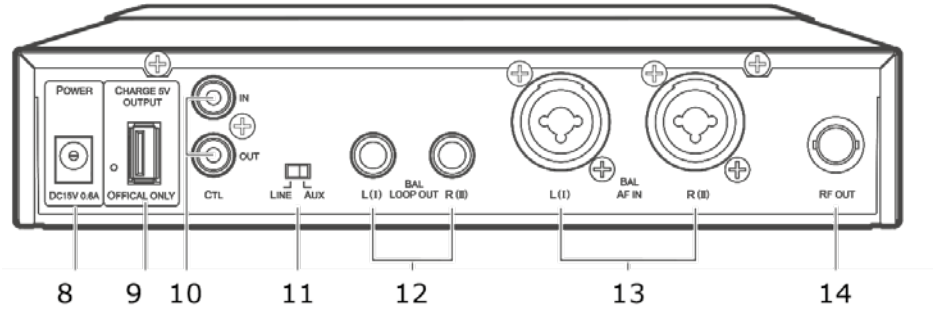

8. Anschlussbuchse für Netzteil
9. 5V USB-Ladebuchse
10. Anschluss zur Reihenschaltung von mehreren stationären Sendern
11. Umschaltung für Eingangspegel (Aux/Line)
12. Audio-Ausgang/Anschluss zur Reihenschaltung von mehreren stationären Sendern, 6.3mm Klinke
13. Kombi-Buchse XLR/6.3 mm Klinke für Eingangssignal rechts & links
14. Antennen-Anschluss, Bayonet-Verschluss

2.4.3. Menü und Displayanzeige

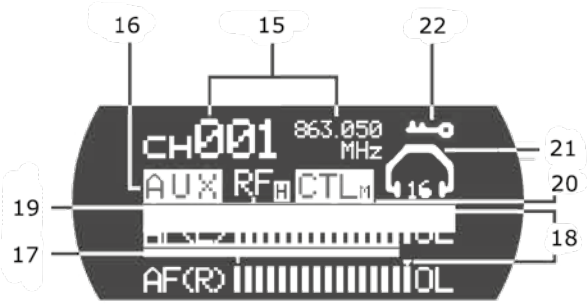

15. Kanal und dazugehörige Frequenz
16. Anzeige Eingangspegel (Aux /Line)
17. Anzeige Ausgangspegel links (I) & rechts (II)
18. Lautstärke Audio Ausgang
19. Anzeige Sendeleistung RF = radio frequency
    (High: H; Middlge: M; Low: L)
20. Anzeige Reihenschaltung (Master: M; Slave: S)
21. Lautstärke Kopfhörer
22. Schlüsselsymbol zur Kanalsperre

2.5. TOM-Audio TG-200H Funkhandmikrofon

2.5.1. Darstellung und Anleitungen

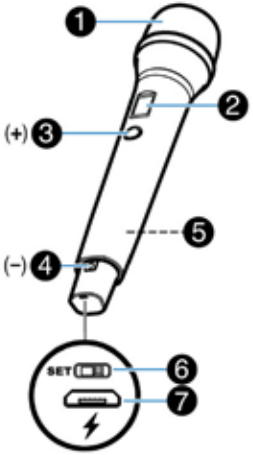

1. Mikrofonkopf
2. LED-Display
3. Mute-Taste und Up (+)-Taste für Kanal und Einstellung der Ausgangsleistung
4. Ein-/Ausschalttaste und Abwärts-(-)-Taste für Kanal- und Ausgangsleistung
5. Batteriefach für 2 Stk. AA-Batterien
6. Funktionsmenü-Schalter für Kanalwechsel und Ausgangspegel-Einstellung
7. Micro-USB-SV-Ladeanschluss

OLED-Display

Kanal

Batteriestatus

2.5.2. Batterie

Wechsel der Batterie

1. Öffnen Sie den Batteriefachdeckel
2. Ersetzen Sie die Batterien durch zwei neue AA-Batterien (achten Sie auf die richtige Polarität)
3. Schließen Sie die Abdeckung des Batteriefachs

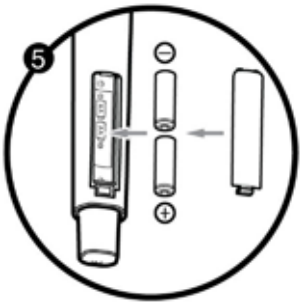

Batterielauf- und Ladezeit

- Wenn das Batteriesymbol voll ist ( ), bedeutet dies, dass die Batterie vollständig geladen ist.
- Wenn das Batteriesymbol leer ( ) ist, bedeutet dies, dass die Batterie schwach ist und

die verbleibende Batteriekapazität möglicherweise weniger als 5-10 % beträgt. Bitte wechseln Sie die Batterie. Wenn Sie einen Akku verwenden, laden Sie ihn so bald wie möglich über ein USB-zertifiziertes Ladegerät (optionales Zubehör) oder eine Ladestation.

- Der Ladestrom ist auf ca. 400mA ±10% eingestellt. Zur Sicherheit gibt es einen Sicherheitstimer, der den Ladevorgang nach 8 Stunden Dauerladung beendet. Ein vollständig aufgeladener 2600mAH-Akku bietet eine Laufzeit von ca. 20 Stunden; die tatsächliche Akkulaufzeit hängt jedoch von den Benutzereinstellungen, der Verwendung, den Umgebungsbedingungen, dem Akkuhersteller und anderen Faktoren ab.

Hinweis: Das Mikrofon wird beim Laden automatisch ausgeschaltet.

2.5.3. Bedienungsanweisungen

Power on/off

Drücken Sie die Power-Taste (4), um das Funkhandmikrofon ein- und auszuschalten.

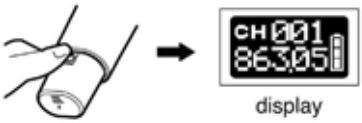

Mikrofon-Stummschaltung

Drücken Sie die Stummschalttaste (3) am Funkhandmikrofon, das Audiosignal wird stummgeschaltet, der HF-Kanal bleibt jedoch erhalten.

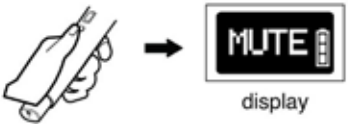

2.5.4. Ändern von Kanal und HF-Ausgangsleistungspegel

1. Schieben Sie den Menü-Schalter (6) in die Position SET, um das Menü aufzurufen.
2. Drücken Sie leicht die Power-Taste (4) oder die Mute-Taste (3), um die Einstellung auszuwählen, die Sie ändern möchten und drücken Sie anschließend die Power-Taste (4), um in das gewählte Untermenü zu gelangen.

3. Drücken Sie die Mute-Taste (3) als "+" und die Power-Taste (4) als "-", um Ihre Einstellungen zu übernehmen.
4. Wenn Sie fertig sind, schieben Sie den Menüschalter (6) in die Ausgangsposition.

So wählen Sie einen Kanal aus

Schieben Sie den Menüschalter (6) in die Position SET das Kanalzeichen auf dem Display beginnt zu blinken.

Drücken Sie lange auf die Ein/Aus-Taste (4), um die Kanaleinstellung aufzurufen,

und drücken Sie dann die Mute-Taste (3) als (+) und die Ein/Aus-Taste (4) als (-), um den gewünschten Kanal auszuwählen.

Um die Einstellung zu speichern, warten Sie 10 Sekunden oder schieben Sie den Menüschalter (6) in die Ausgangsposition.

Allgemeine Hinweise:

- Stellen Sie sicher, dass Sender und Empfänger auf dem gleichen Kanal arbeiten. Die Empfängeranzeige blinkt weiter, wenn kein Sendesignal empfangen wird.
- Das System ruft die zuvor verwendete Kanalnummer ab.
- Kanal-Synchronisation - Empfänger, die auf demselben Kanal wie der Sender arbeiten, werden drahtlos synchronisiert, wenn der Kanal des Senders geändert wurde, als Synchronisationsfunktion.

So ändern Sie den HF-Ausgangsleistungspegel

Stellen Sie den Menüschalter (6) auf die Position SET, drücken Sie kurz die Power-Taste (4) oder die Mute-Taste (3), um das Symbol für die HF-Ausgangsleistung auszuwählen,

und drücken Sie dann lange die Power-Taste (4), um die Einstellung zu bestätigen.

Drücken Sie die Mute-Taste (3) als (+) und die Power-Taste (4) als (-), um den gewünschten HF-Ausgangsleistungspegel zu wählen.

Um die Einstellung zu speichern, warten Sie 10 Sekunden oder schieben Sie den Menüschalter (6) in die Ausgangsposition.

Hinweis: Bitte beachten und befolgen Sie die örtlichen behördlichen Vorschriften zur Ausgangsleistung.

2.5.5. Zurücksetzen auf Werkseinstellung

Stellen Sie den Menüschalter (6) auf die Position „SET", drücken Sie kurz die Ein-/Ausschalttaste (4) oder die Stummschalttaste (3), um das Symbol „Reset" auszuwählen,

und drücken Sie dann lang die Ein-/Ausschalttaste (4), um das Gerät zurückzusetzen. Alle Parameter (Kanalnummer und HF-Ausgangspegel) werden auf die werkseitigen Standardeinstellungen zurückgesetzt.
Um die Menüeinstellung zu verlassen, können Sie den Menüschalter (6) jederzeit in die Ausgangsposition schieben.

Neustart, wenn das LCD-Display nicht mehr reagiert.
In dem unwahrscheinlichen Fall, dass Ihr Funkhandmikrofon nicht mehr reagiert, können Sie versuchen, es zwangsweise herunterzufahren, indem Sie die Batterie entfernen, dann die Batterie wieder einlegen und das Mikrofon neu starten.

3. Schnelleinstieg

Auf der folgenden Seite erfahren Sie in wenigen Schritten wie Sie die TG-200 mit dem Taschensender TG-200T in Betrieb nehmen.

1. Halten Sie die Ein- und Ausschalttaste (Nr. 4) des Senders für circa drei Sekunden gedrückt um diesen einzuschalten.

2. Schließen Sie das mitgelieferte Mikrofon an den Mikrofoneingang (Nr. 6) des Senders an.
   Anmerkung: Die Anzeige der Lautstärke im Display des Senders blinkt, wenn kein Mikrofon angeschlossen ist.

3. Halten Sie die Ein- und Ausschalttaste (Nr. 4) des Empfängers für circa drei Sekunden gedrückt um diesen einzuschalten.

4. Schließen Sie den mitgelieferten Hörer an den Hörer-Ausgang (Nr. 6) des Empfängers an.

5. Halten Sie die Plus- und Minustasten (Nr. 3 und 5) des Empfängers gleichzeitig gedrückt, bis die „CH" Anzeige im Display blinkt.

6. Wählen Sie nun am Sender mit den Plus- und Minustasten (Nr. 3 und 5) die selbe Kanalnummer wie die des Empfängers aus. Bestätigen Sie Ihre Auswahl mit der Ein- und Ausschalttaste (Nr. 4).

   Wichtig: Die Nummer des eingestellten Kanals des Senders und Empfängers müssen übereinstimmen damit eine Übertragung erfolgen kann. Die komplette Anzeige des Displays des Empfängers blinkt, wenn keine Funkverbindung zu einem Sender besteht.

7. Die Anlage ist nun betriebsbereit.

4. Bedienung TOM-Audio TG-200 eTour

4.1. Ein- und Ausschalten der Geräte

Bitte halten Sie die Ein- und Ausschalttaste des Senders TG101T ( ) bzw. Empfängers ( ) für ca. drei Sekunden gedrückt um diese einzuschalten.

Die Betriebsbereitschaft der Geräte wird durch das aktivierte Display angezeigt. Um die Geräte auszuschalten halten Sie bitte die Ein- und Ausschalttaste des Senders ( ) bzw. Empfängers ( )für ca. drei Sekunden gedrückt. Die Geräte ist abgeschaltet sobald das Display erlischt.

Anmerkung: Die Empfänger schalten sich automatisch ab wenn ca. 20 min. lang kein Signal des Senders empfangen wird.

4.2. Mikrofon an Sender anschließen

Bitte stecken Sie das mitgelieferte Mikrofon in den Mikrofoneingang (Nr. 6) des Senders.

Anmerkung: Ist kein Mikrofon am Sender angeschlossen bzw. wurde das Mikrofon nicht ordnungsgemäß angeschlossen, blinkt auf dem Display ein durch gestrichenes Lautstärkesymbol ( ).

4.3. Wiedergabegerät an Sender anschließen

Der Mikrofoneingang (Nr. 6) des Senders dient zusätzlich als Eingang für ein externes Wiedergabegerät (z.B. MP3-PLayer, Smartphone, Laptop). Der Sender erkennt automatisch anhand des Steckers ob es sich um ein Mikrofon oder ein Wiedergabegerät handelt. Das Mikrofon wird anhand des zweipoligen 3,5 mm Monosteckers, ein Wiedergabegerät anhand des dreipoligen 3,5 mm Stereosteckers erkannt.

Wird ein Mikrofon erkannt, so wird die Lautstärke normal im Display angezeigt.
Bei einem Wiedergabegerät wird die Lautstärkeanzeige blinkend mit nur einem Strich angezeigt ( ). Die Lautstärkeregelung erfolgt in diesem Fall direkt am Wiedergabegerät.

Durch einmaliges drücken der Ein- und Ausschalttaste bzw. Stummtaste ( ) wird die wiedergegebene Musik stumm geschaltet. Durch erneutes drücken wird sie Stummschaltung aufgehoben.

Anmerkung: Bitte schließen Sie Ihre externen Wiedergabegeräte stets über einen 3,5 mm Stereo-Klinkenstecker an, damit der Sender das Gerät richtig erkennt und den Eingangspegel anpassen kann.

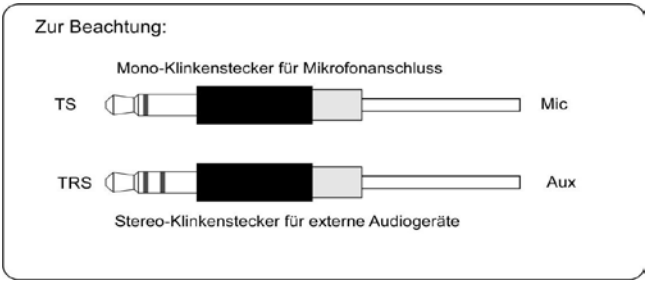

4.4. Hörer an Empfänger anschließen

Bitte stecken Sie den mitgelieferten Hörer an die 3,5 mm Klinken Buchse des Hörer-Ausgangs des Empfängers (Nr. 6).

4.5. Funkkanal bei TG-200T und TG-200R einstellen

Damit eine Funkverbindung zwischen Sender und Empfänger hergestellt werden kann müssen die Kanäle beider Geräte übereinstimmen. Um diese einzustellen gehen Sie bitte bei Sender sowie bei Empfänger wie folgt vor:

1. Drücken Sie bitte gleichzeitig die Plus- und Minustaste (- / +) des Gerätes für ca. drei Sekunden.

2. Das Schlüsselsymbol ( ) erlischt und das Kanalsymbol (CH) beginnt zu blinken. Dies zeigt an, dass die Kanalverriegelung aufgehoben wurde.

3. Wählen Sie nun mit der Plus- und Minustaste (- / +) den gewünschten Kanal aus.
   Wichtig: Es müssen bei Sender und Empfänger die gleichen Kanäle eingestellt werden damit eine Funkverbindung hergestellt werden kann.
4. Drücken Sie die Ein- und Ausschalttaste (bzw.) um Ihre Auswahl zu bestätigen. Alternativ wird der Kanal nach ca. fünf Sekunden gespeichert und verriegelt.

5. Das Kanalsymbol (CH) hört auf zu blinken und das Schlüsselsymbol ( ) erscheint wieder im Display.
   Anmerkung: Der Abstand zwischen Sender und Empfänger muss mindestens ca. 30 cm betragen. Ist der Abstand geringer kann es zu Störungen und Aussetzern kommen.

4.6. Frequenzbereich bei TG-200T und TG-200R einstellen

TG-200T und TG-200R verfügen über zwei umschaltbare Frequenzbereiche. Diese sind wie folgt:

Frequenzbereich 001: 823 - 832 MHz (52 Kanäle) Deutschland
Frequenzbereich 002: 863 - 865 MHz (18 Kanäle) EU-Staaten

Die Nutzung des Frequenzbereichs 001 ist in Deutschland anmelde- und gebührenfrei.

Wir empfehlen bei ausschließlichem Einsatz der Anlage in Deutschland die Nutzung des Frequenzbereichs 001.

Die Nutzung des Frequenzbereichs 002 ist in Deutschland, den Staaten der EU sowie in der Schweiz anmelde- und gebührenfrei. Die Belegung der Kanäle mit den dazugehörigen Frequenzen können Sie in der Frequenztabelle in Kapitel 7 nachlesen.

Das Umschalten des Frequenzbereichs bei TG-200T und TG-200R funktioniert wie folgt:

1. Drücken Sie bitte gleichzeitig die Plus- und Minustaste (- / +) des Gerätes fünf mal und halten beide Tasten beim fünften mal für ca. drei Sekunden gedrückt.
2. Das Kanalsymbol erlischt und das Display zeigt das aktuelle ausge-wählte Fre-quenzbereich 001 oder 002.
3. Wählen Sie nun mit der Plus- und Minustaste den gewünschten Fre-quenzbereich aus.
4. Drücken Sie die Ein- und Ausschalttaste (bzw.) um Ihre Aus wahl zu bestätigen. Alternativ wird der Kanal nach ca. fünf Sekunden gespeichert und verriegelt.

4.6.1. Reichweite des Senders TG-200T erhöhen

Bei Bedarf kann die Sendeleistung (Reichweite) des Senders TG-200T erhöht werden.

Wichtig: Dies ist nur im nationalen Frequenzbereich 001 (823 Mhz – 832 Mhz) beim Einsatz in Deutschland zulässig. Beim Einsatz der Anlage außerhalb Deutschlands darf die Sendeleistung nicht erhöht werden.

Zum Einstellen der Sendeleistung gehen Sie wie folgt vor:

1. Drücken Sie bitte gleichzeitig die Ein- und Ausschalt-Taste ( ) sowie die Plus-Taste (+) des Gerätes fünf mal und halten beide Tasten beim fünften mal für ca. drei Sekunden gedrückt.
2. Das Kanalsymbol erlischt und das Display zeigt die aktuelle ausge-wählte Sende-leistung von P01 - P05.
3. Wählen Sie nun mit der Plus- und Minustaste die gewünschte Sende-leistung aus. Hierbei steht P05 für die höchste und P01 für die geringste Sendeleistung.
4. Drücken Sie die Ein- und Ausschalttaste ( ) um Ihre Auswahl zu bestätigen. Alternativ wird die Sendeleistung nach ca. fünf Sekunden automatisch gespei-chert.

Sendeleistungen:

- P01: 3,16 mW
- P02: 10 mW
- P03: 25,11 mW
- P04: 39,81 mW
- P05: 89,12 mW

4.7. Synchronisierungsfunktion

Sind Sender und Empfänger einmal auf den gleichen Kanal eingestellt, gleicht sich der Kanal des Empfängers automatisch an den des Senders an.

Beispiel: Sender und Empfänger sind beide auf Kanal fünf eingestellt. Der Sen-der ändert seinen Kanal von fünf auf acht. Der Kanal des Empfängers geht automatisch auf Kanal acht mit. Die Funkverbindung wird wieder hergestellt.

4.8. TOM-Audio TG-100ST

4.8.1. Installation und Einrichtung

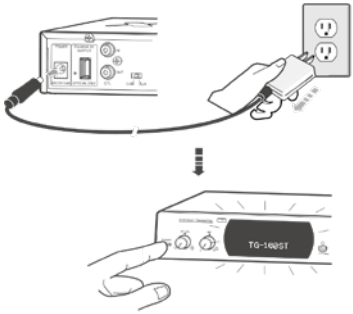

Verwenden Sie nur das mitgelieferte Netzteil, um einen sicheren Betrieb zu gewährleisten. Stecken Sie das Netzteil in den TG-200ST und das Netzkabel in die Steckdose.

4.8.2. Antenne anschließen

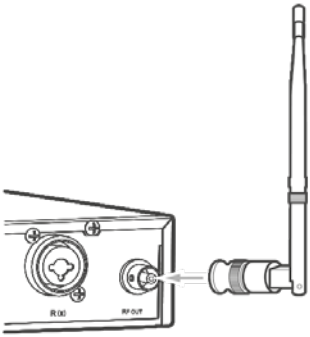

Schließen Sie entweder die Standard-Dipolantenne ANT-D1 oder die optionale Richtantik-Periodenantenne ANT-10WD an den RF OUT an der Rückseite des stationären Senders an (Nr. 14).

4.8.3. Inbetriebnahme

1. Drücken Sie den Ein- / Ausschalter (Nr. 1) um den TG-200ST einzuschalten. Wenn das Display leuchtet, ist das System betriebsbereit. Drücken Sie die Netztaste erneut, um den TG-200ST auszuschalten.
2. Drehen Sie den Knopf (Nr. 2) um die Lautstärke einzustellen. Drehen Sie den Regler ganz nach links, um stummzuschalten.
3. Drehen Sie den Regler (Nr. 3) nach links oder rechts, um die Audio-Balance des übertragenen Signals einzustellen. Wenn zwei unterschiedliche Audioquellen an den AF-Eingang L (I) / R (II) an der Rückseite angeschlossen sind, stellen Sie mit diesem Regler die Quelle ein, die Sie senden möchten. Drehen Sie den Knopf nach links, um die hörbare Lautstärke des AF L (I)-Kanals auszuwählen und durch Drehen nach rechts den des AF R (II) -Kanals.

4.8.4. Kopfhörer anschließen

1. Schließen Sie den Kopfhörer an die 3,5-mm-Buchse an (Nr. 5).
2. Tragen Sie den Kopfhörer und drehen Sie langsam nach oben, um die gewünschte Lautstärke einzustellen.
   Achtung: Drehen Sie den Lautstärkeregler (Nr. 30) des Kopfhörers vollständig gegen den Uhrzeigersinn (Mindestlautstärke), bevor Sie den Kopfhörer tragen, um eine dauerhafte Schädigung der Ohren mit extrem hoher Lautstärke zu vermeiden.

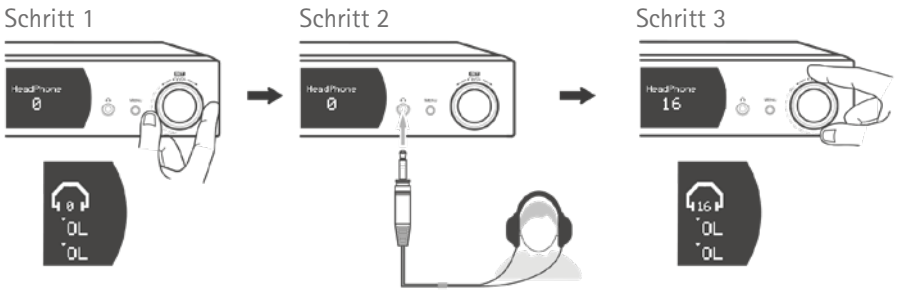

4.8.5. Audio-Eingangsquellen anschließen

1. Schließen Sie Audioquellen an die Eingangsbuchsen Links (Eingang I) oder rechts (Eingang II) an der Rückseite an.
2. Stellen Sie die richtige Eingangsempfindlichkeit ein (Line- oder Aux-Pegel).
3. Drehen Sie den AF VOL-Regler auf die gewünschte Lautstärke.
4. Stellen Sie sicher, dass sich der AF-Balance-Cursor in der Mitte befin-det, oder wechseln Sie zum L (I) / R (II)-Kanal, je nachdem, wo die Eingangsquelle ange-schlossen ist.

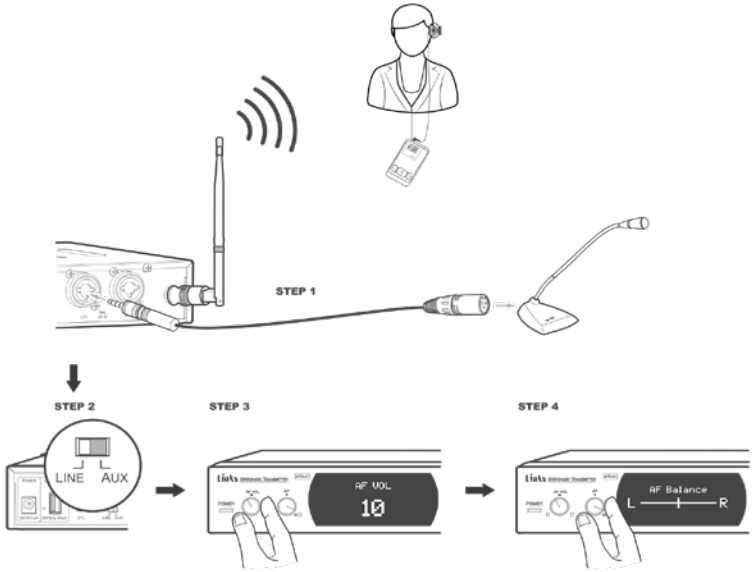

4.9. Mehrere Empfänger zu einer Gruppe zusammenfassen

Damit Sie mehrere Gruppen unabhängig voneinander und zeitgleich führen können, müssen die Kanäle in Gruppen zusammengefasst werden. Damit Sie nicht bei jedem Empfänger den Kanal einzeln einstellen müssen, gehen Sie bitte wie folgt vor:

1. Halten Sie bei den Empfängern die sie zu einer Gruppe zusammenführen möchten die Plus-, Minus- und die Ein- und Ausschalttaste ([-] [⏻] [+]) für ca. drei Se-kunden gleichzeitig gedrückt. Hierdurch wird der Kanal auf die Werkseinstellung „001“ zurückgesetzt.
2. Führen Sie Schritt eins bei dem Sender durch, welchen Sie mit der Gruppe von Empfänger benutzen wollen.

3. Drücken Sie bitte gleichzeitig die Plus- und Minustaste (- / +) des Senders für ca. drei Sekunden.

4. Das Schlüsselsymbol ( ) erlischt und das Kanalsymbol (CH) beginnt zu blinken. Dies zeigt an, dass die Kanalverriegelung aufgehoben wurde.

5. Wählen Sie nun mit der Plus- und Minustaste (- / +) den gewünschten Kanal aus.
   Anmerkung: Vorschläge zur richtigen Auswahl des Kanals finden Sie unter Kapitel acht in dieser Bedienungsanleitung.

6. Drücken Sie die Ein- und Ausschalttaste ( ) um Ihre Auswahl zu bestätigen. Alternativ wird der Kanal nach ca. fünf Sekunden gespeichert und verriegelt.

7. Das Kanalsymbol (CH) hört auf zu blinken und das Schlüsselsymbol ( ) erscheint wieder im Display.

8. Der Kanal der Empfänger wird automatisch mit dem des Senders synchronisiert und folgt diesem auf den entsprechenden Kanal.

9. Die Empfänger sowie der Sender haben nun die gleiche Kanaleinstellung und bilden somit eine Gruppe.

4.10. Synchronisieren mithilfe des Sync Kit TOM-Audio SK-200

Das optional erhältliche Sync Kit SK-200 dient zur Synchronisierung einer großen Anzahl von Empfängern und Sender. Hierfür wird eine Transport- und Ladetasche der zweiten Generation benötigt, welche ab August 2014 ausgeliefert wurden.

Hinweis: Alle zu synchronisierenden Geräte müssen sich im gleichen Frequenzbereich befinden. Das Umschalten des Frequenzbereiches finden Sie in Kapitel 4.6.

1. Stecken Sie die zu synchronisierenden Sender und Empfänger in die Transport- und Ladetasche.

2. Verbinden Sie die Transport- und Ladetasche mit dem Stromnetz.

3. Schalten sie das Sync Kit SK-200 ein indem Sie für ca. drei Sekunden die Ein-

schalttaste (⏻) drücken.

4. Wählen Sie nun am Sync Kit SK-200 mit Hilfe der Minus- und Plustasten (- / +) den gewünschten Kanal aus.

5. Stecken Sie nun das Sync Kit SK-200 in einen freien Ladeschacht der Transport- und Ladetasche.

6. Die LEDs der Ladeschächte leuchten fünf mal hintereinander auf. Alle Geräte sind nun auf den ausgewählten Kanal synchronisiert.

Anmerkung: Es darf sich immer nur ein Sync Kit in den Ladeschächten einer Transport- und Ladetasche befinden, damit die Synchronisierung erfolgen kann.

4.11. Lautstärke regulieren

4.11.1. Sender TG-200T

1. Mit den Plus- und Minus-Tasten des Senders können Sie die Empfindlichkeit des Mikrofons regeln.

2. Die Anzeige im Display reicht von vier Balken (◄ ▮▮▮▮) bis hin zu maximal sieben Balken (◄ ▮▮▮▮▮▮▮). Durch drücken der Plus- und Minus-Tasten (- / +) können Sie die Empfindlichkeit des Mikrofons verändern.

3. Durch einmaliges drücken der Ein- und Ausschalttaste bzw. Stummtaste (⏻/🔇) wird das Mikrofon stumm geschaltet. Durch erneutes drücken wird die Stummschaltung aufgehoben.

Anmerkung: Durch eine höhere Empfindlichkeit wird die Stimme des Redners lauter an die Zuhörer übertragen. Hierdurch werden jedoch auch alle über das Mikrofon eingehenden Umgebungsgeräusche stärker übertragen. Um dies zu vermeiden sollten die Zuhörer zuerst an ihren Empfängern die Lautstärke anpassen bevor eine Anpassung der Empfindlichkeit des Mikrofons erfolgt.
Es wird empfohlen die Empfindlichkeit des Mikrofons auf eine mittlere Position einzustellen.

4.11.2. Empfänger TG-200R

1. Mit den Plus- und Minus-Tasten des Empfängers können Sie die Lautstärke regeln.

2. Die Anzeige im Display reicht von der Stummschaltung ( ) bis hin zu maximal sieben Balken ( ).

3. Durch drücken der Plus- und Minustasten (- / +) können Sie die Lautstärke verändern.

4.12. Akkus laden oder austauschen

4.12.1. TG-200R und TG-200T

Zeigt das Display der Geräte ein volles Batteriesymbol ( ), liegt die Kapazität des Akkus bei ca. 100%. In diesem Fall beträgt die Laufzeit des Sender ca. 20 Stunden, die des Empfängers ca. 25 Stunden.

Zeigt das Display der Geräte ein blinkendes, leeres Batteriesymbol ( ), liegt die restliche Kapazität des Akkus bei ca. 10%. In diesem Fall sollten sie die Akkus austauschen oder die Geräte zeitnah wieder aufgeladen.

Akkus aufladen:

1. Bitte stecken Sie die Sender und Empfänger der TOM-Audio TG-200 in die hierfür vorgesehenen Ladeschächte der Transporttasche.

   Anmerkung: Sender und Empfänger benutzen die selben Ladeschächte.
   Die Ladung erfolgt über den Mikro-USB-Anschluss.

2. Verbinden Sie den Ladekoffer mithilfe des mitgelieferten Netzteils mit dem Stromnetz. Die Anschlussbuchse des Ladekoffers finden Sie an der rechten Seite der Ladeschächte.

3. Die LED der besetzten Ladeschächte leuchtet während des Ladevorgangs rot.

4. Ist der Ladevorgang abgeschlossen leuchtet die LED des Ladeschachtes grün.

5. Ein Ladezyklus von 0% bis 100% Kapazität dauert ca. 6 Stunden.

Anmerkung: Die Geräte schalten sich automatisch ab sobald diese in eine an das Stromnetz angeschlossene Ladeeinheit gesteckt werden.

Sobald ein Gerät in den Ladeschacht gesteckt wird, leuchtet die LED des Schachtes rot. Das System prüft nun den aktuellen Ladezustand des Akkus. Dies nimmt ca. fünf Minuten in Anspruch. Nach der Überprüfung leuchtet bei geladenen Geräten die LED grün, bei nicht komplett geladenen Geräten weiterhin rot und der Ladevorgang beginnt.

4.12.2. Transport- und Ladetaschen

Die Transport- und Ladetaschen verfügen über 12, 35 oder 50 Ladeschächte zur Ladung der Empfänger TG-200 T und/oder Sender TG-200R.

Die Anschlussbuchse für das Netzteil befinden sich an der rechten Seite der Ladeschächte.

4.13. Stationären Sender TOM-Audio TG-200ST konfigurieren

4.13.1. Funkkanal bei TOM-Audio TG-200ST einstellen

1. Taste „Menü" auf Vorderseite drücken.
2. Mit Drehrad Menüpunkt „Channel" anwählen und mit Druck auf Drehrad bestätigen.
3. Mit Drehrad gewünschten Kanal auswählen und mit Druck auf Drehrad bestätigen.
4. Menü über Menüpunkt „Exit" wieder verlassen.

MENÜ	FUNKTION
Channel	Kanaleinstellung
RF Power	HF-Leistungseinstellung: Hoch / Mittel / Niedrig
Link	Wenn mehrere Sender miteinander verbunden sind, durchsucht und durchläuft der Mastersender alle Sender und zeigt kurz die Gesamtzahl der Sender auf dem Bildschirm an, wenn der Vorgang abgeschlossen ist.
Lock Mode	Wählen Sie die Sperroption: Alle, Menü + Energie, Menü + AF-Stufe, Menü
Power-on Mode	Wenn die Stromversorgung angeschlossen ist, wird der System-betrieb eingeschaltet, bleibt ausgeschaltet oder bleibt derselbe wie zuvor
Displayed Time	Es ist Zeit, das Menü zu verlassen und zum Startbildschirm zurückzukehren
Version	Modellnummer und Version des Geräts
Reset All	Setzen Sie alle Parameter auf die werkseitigen Standardeinstel-lungen zurück
Exit	Verlassen Sie das Menü und kehren Sie zum Startbildschirm zurück

4.13.2. Menüpunkte

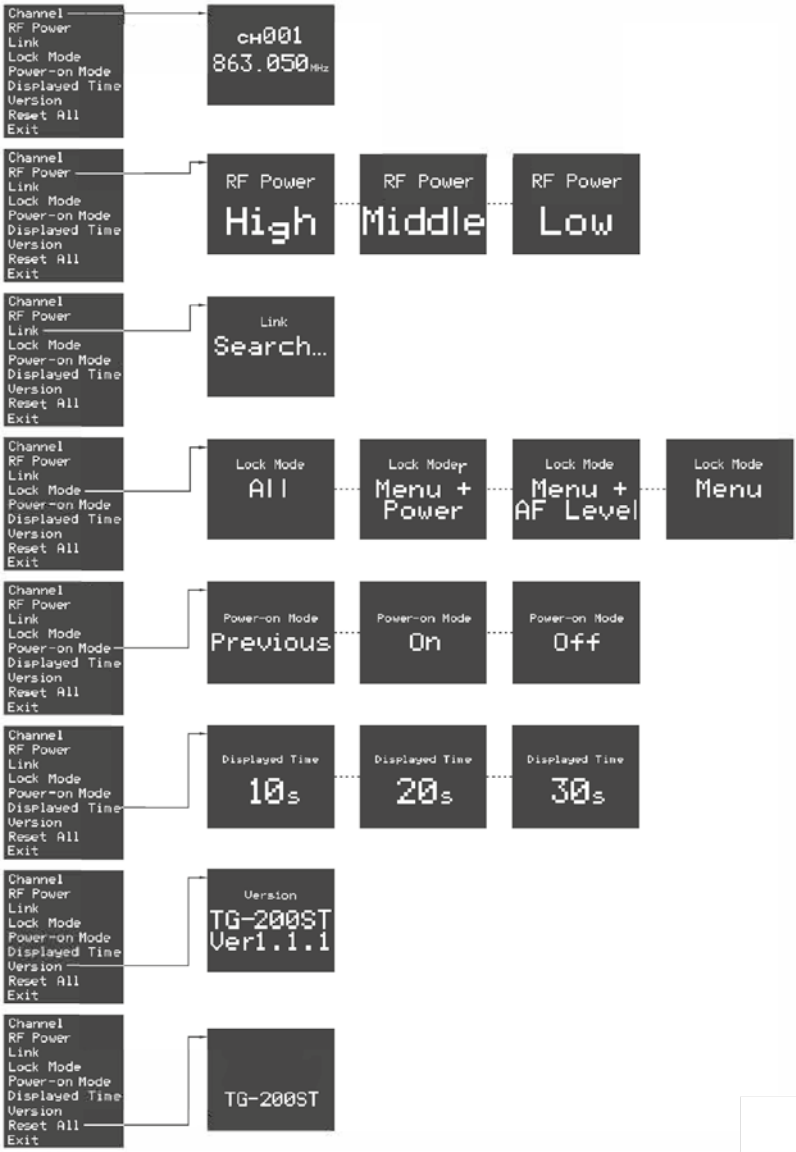

4.13.3. Sender sperren und entsperren

1. Drücken Sie die Menü-Taste (Nr. 1) und die Navigationstaste (Nr. 2) gleichzeitig für 3 Sekunden, bis das LOCK-Symbol angezeigt wird.
2. Wiederholen Sie den gleichen Schritt für das Entsperren.

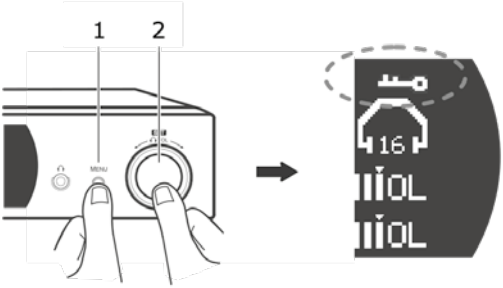

4.13.4. Einstellen des „Lock Mode"

Es gibt vier verschiedene Verriegelungsoptionen am Sender. Gehen Sie ins Hauptmenü, wählen Sie „Lock Mode" und passen Sie die Einstellung nach Bedarf an.

MODE	BESCHREIBUNG
All	Sperrt alle Knöpfe und Tasten an der Vorderseite
Menu + Power	Sperrt Ein/Aus-Tasten und Menü-Knopf
Menu + AF Level	Sperrt AF VOL-Regler und und Menü-Knopf
Menu	Sperrt nur Menü-Knopf

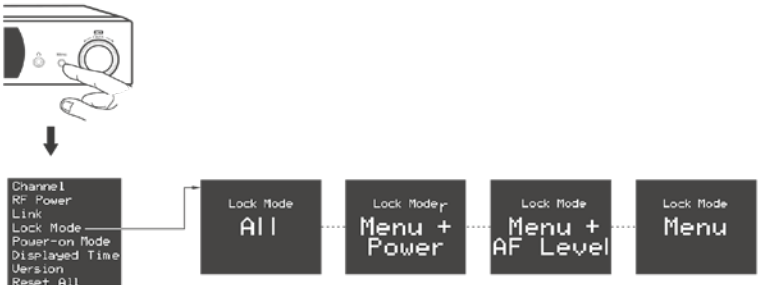

5. Problembehebung

PROBLEM	LÖSUNG
Kein Ton am Empfänger	• Prüfen: Sind Sender und Empfänger eingeschaltet? • Ladestand Prüfen und ggf. Akku laden • Entfernung zwischen Sender und Empfänger verringern (Mindestabstand: 30 cm)
irkes Rauschen Störgeräusche zu hören	• Ladestand prüfen und ggf. Akku laden • Störquellen wie z.B. Halogenlampen meiden • Möglicherweise werden zwei Sender auf demselben Kanal betrieben. In diesem Fall bitte einen der Sender abschalten oder Kanal wechseln • Entfernung zwischen Sender und Empfänger verringern (Mindestabstand: 30 cm)
Sender bzw. Empfänger reagiert nicht	• Die Plus- und Minus-Tasten sowie die Ein- und Ausschalt-Taste gleichzeitig für ca. drei Sekunden drücken. Das Gerät wird auf die Werkseinstellung zurückgesetzt
Kurzzeitiger Tonausfall bei Bewegung des Senders im Führungsbereich	• Mit dem Empfänger eine andere Stelle aufsuchen. Wenn Tonaussetzer weiterhin fortbestehen diese toten Punkte im Führungsbereich markieren und bei der Veranstaltung meiden
LED des Ladeschachtes leuchtet rot obwohl die Gerät komplett geladen sind	• Sobald ein Gerät in den Ladeschacht gesteckt wird, leuchtet die LED des Schachtes rot. Das System prüft nun den aktuellen Ladezustand des Akkus. Dies nimmt ca. fünf Minuten in Anspruch. Nach der Überprüfung leuchtet bei geladenen Geräten die LED grün, bei nicht komplett geladenen Geräten weiterhin rot und der Ladevorgang beginnt.

6. Technische Daten

Audio-Abtastrate:	16 bit
Signalverzögerung:	22 mS
Dynamikbereich:	>80 dB
Signal-/Rauschabstand:	>50 dB (A)
T.H.D.:	<3 %
Betriebstemperatur:	-10 bis +50° C

6.1. Sender TOM-Audio TG-200T

Sendeleistung:	max. 10 mW (in den EU-weiten Frequenzen max. 90 mW (in den nationalen Frequenzen
Audio-Eingang:	3,5 mm Klinke Mikrofon / Line in
Max. Eingangspegel	
Mikrofon:	-31 dBV / Line in: 0 dBV
Spannungsversorgung:	Li-Polymer-Akku (3,7 V / 1300 mAh)
Betriebsdauer:	ca. 30 Stunden
Ladezeit:	ca. 6 Stunden
Antenne:	Wendelantenne
Maße in mm ohne	
Antenne (HxBxT):	82 x 40 x 12
Gewicht:	ca. 48 g
Farbe Gehäuse:	weiß

6.2. Empfänger TOM-Audio TG-200R

Empfindlichkeit:	-88 dBm
Audio-Ausgang:	3,5 mm Klinke
Spannungsversorgung:	Li-Polymer-Akku (3,7 V / 1300 mAh)
Betriebsdauer:	ca. 40 Stunden
Ladezeit:	ca. 6 Stunden
Antenne:	integriert
Maße in mm ohne	
Antenne (HxBxT):	82 x 40 x 12
Gewicht:	ca. 48 g
Farbe Gehäuse:	bronze

6.3. Sync Kit TOM-Audio SK-200

Spannungsversorgung:	Li-Polymer-Akku (3,7 V / 600 mAh)
Betriebsdauer:	ca. 20 Stunden
Ladezeit:	ca. 6 Stunden
Maße in mm ohne Antenne (HxBxT):	82 x 40 x 12
Gewicht:	ca. 48 g
Farbe Gehäuse:	weiß

6.4. Stationärer Sender TOM-Audio TG-200ST

Trägerfrequenzbereich:	HF 748 - 937.5 MHz
Übertragungsreichweite im offenen Gelände:	400 m
Signal-/Rauschabstand:	> 50dB
Modulation:	GFSK
Audio-Sampling:	8KHz 16-bit
Signalverzögerung:	20mS
Dynamikbereich:	> 70dB
T.H.D.:	< 3 %
Betriebstemperatur:	-10° C - 50° C
Ausgangsleistung:	Hi: 10mW; Mid: 5mW; Lo: 2.5mW
Eingangsbuchsen:	2, Combo XLR & 6.3mm Klinke; Aux -10 dBV, Line + 4 dBu
Ausgang:	2, 6.3 mm Klinke
Kopfhörer-Ausgang:	3.5 mm Klinke
Display:	LED
Antennenanschluss:	BNC/Bayonet-Anschluss
Anschluss:	DC 15V / 1.6A
Maße in mm (HxBxT):	215 x 190 x 44
Gewicht:	516 g

6.5. Transport- und Ladetasche TC-35K

Maße in mm (HxBxT):	ca. 370 x 460 x 180
Gewicht (bestückt):	ca. 8,8 kg
Ladeschächte:	35
Stromversorgung:	Input: 5.0 V; Output: 5.0 V
Ladezeit Sender:	ca. 6 Stunden

Ladezeit Empfänger:	ca. 6 Stunden
Farbe:	schwarz

6.6. Transport- und Ladetasche TC-12

Maße in mm (HxBxT):	140 x 140 x 350
Gewicht (bestückt):	ca. 1,6 kg
Gewicht (leer):	ca. 1,1 kg
Ladeschächte:	12
Stromversorgung:	Input: 5.0 V; Output: 5.0 V
Ladezeit Sender:	ca. 6 Stunden
Ladezeit Empfänger:	ca. 6 Stunden
Farbe:	schwarz
Farbe Umhängeband:	schwarz

6.7. Transport- und Ladetasche TC-50K

Maße in mm (HxBxT):	370 x 460 x 180
Gewicht (bestückt):	ca. 8,8 kg
Gewicht (leer):	ca. 6 kg
Ladeschächte:	50
Stromversorgung:	Input: 5.0 V; Output: 19.0 V
Ladezeit Sender:	ca. 6 Stunden
Ladezeit Empfänger:	ca. 6 Stunden
Farbe:	schwarz
Farbe Umhängeband:	schwarz

7. Frequenztabelle

Die Nutzung des Frequenzbereichs 001 mit den Kanälen 1 – 52 ist in Deutschland anmelde- und gebührenfrei. Die Nutzung der Kanäle 1 – 52 außerhalb Deutschlands ist vorab mit den nationalen Behörden abzuklären. Die maximale Sendeleistung beträgt 100 mW.

BE	BG	CZ	DK	EE	IE	EL	ES	FR	HR	IT	CY	LV	LT	LU	HU
MT	NL	AT	PL	PT	RO	SI	SK	FI	SE	UK	NO	LI	CH	TR	IS

Kanal	Frequenz	Kanal	Frequenz	Kanal	Frequenz	Kanal	Frequenz
1	823,150	14	830,650	27	827,850	40	824,050
2	831,750	15	828,050	28	823,650	41	829,950
3	827,550	16	823,450	29	829,550	42	828,250
4	824,650	17	831,450	30	829,050	43	825,950
5	835,350	18	826,250	31	825,550	44	831,650
6	826,550	19	825,750	32	830,250	45	826,750
7	823,850	20	829,350	33	826,350	46	824,750
8	831,150	21	827,350	34	824,350	47	829,250
9	828,450	22	824,250	35	831,350	48	828,950
10	825,450	23	830,050	36	828,650	49	823,350
11	829,650	24	828,750	37	825,250	50	830,850
12	826,850	25	825,150	38	830,550	51	827,750
13	824,950	26	830,950	39	827,150	52	826,150

Die Nutzung des Frequenzbereichs 002 mit den Kanälen 1 – 18 sind in den Staaten der EU sowie in der Schweiz anmelde- und gebührenfrei. Die maximale Sendeleistung beträgt 10 mW.

Kanal	Frequenz	Kanal	Frequenz	Kanal	Frequenz	Kanal	Frequenz
1	863,150	6	864,150	11	864,350	16	863,450
2	864,850	7	863,350	12	864,050	17	864,550
3	863,950	8	864,650	13	863,250	18	863,850
4	863,550	9	863,750	14	864,750		
5	864,450	10	863,650	15	864,250		

Frequenzangaben in MHz.
Die Anleitung zum Umschalten der Frequenzbereiche finden Sie in Kapitel 4.6 dieser Anleitung.

Die technischen Daten sind Richtwerte und stellen keine zugesicherten Eigenschaften dar. Technische Änderungen und Irrtümer vorbehalten. Produktionsbedingte Abweichungen sind möglich.

8. Konformitätserklärungen

EU-Konformitätserklärung

Der Hersteller

BMS Audio GmbH
Roßfelder Straße 65/5
74564 Crailsheim
Deutschland

erklärt hiermit in alleiniger Verantwortung, dass das Produkt

Bezeichnung:	Personenführungsanlage TOM-Audio
Modell:	TG-200T (G1) / TG-200R (G1)
Artikelnr.:	31050 / 31053

allen einschlägigen Bestimmungen der angewandten Rechtsvorschriften (nachfolgend) - einschließlich deren zum Zeitpunkt der Erklärung geltenden Änderungen - entspricht. Die alleinige Verantwortung für die Ausstellung dieser Konformitätserklärung trägt der Hersteller.

Folgende Rechtsvorschriften wurden angewandt:

Richtlinie 2014/53/EU (Funkanlagen)
Richtlinie 2011/65/EU (RoHS)

Die Schutzziele folgender weiterer Rechtsvorschriften wurden eingehalten:

Richtlinie 2014/30/EU (EMV)
Richtlinie 2014/35/EU (Niederspannung)

Folgende harmonisierte Normen wurden angewandt:

EN 300 422-1 V2.1.2 - Drahtlose Mikrophone - Audio-PMSE bis 3 GHz Teil 1: Klasse-A-Empfänger

Folgende weitere technische Standards wurden angewandt:

EN 301 489-1 V2.2.0 - Elektromagnetische Verträglichkeit (EMV) Standard für Funkeinrichtungen und – dienste Teil 1: Gemeinsame technische Anforderungen

EN 301 489-9 V2.1.1 - Elektromagnetische Verträglichkeit (EMV) Standard für Funk-einrichtungen und -dienste - Teil 9: Spezifische Bedingungen für drahtlose Mikrofone, ähnliche Funkgeräte zur Übertragung von Audiosignalen, drahtlose Audio- und In-Ohr-Mithörgeräte

EN 62368-1:2014 - Einrichtungen für Audio/Video-, Informations- und Kommunikationstechnik Teil 1: Sicherheitsanforderungen

EN 62479:2010 - Beurteilung der Übereinstimmung von elektronischen und elektrischen Geräten kleiner Leistung mit den Basisgrenzwerten für die Sicherheit von Personen in elektromagnetischen Feldern (10 MHz bis 300 GHz)

Bayerlein, Jonas (Geschäftsführender Gesellschafter)

BMS Audio GmbH
Roßfelder Straße 65/5
D-74564 Crailsheim
+49 7951 9822 0
www.bmsaudio.de

Crailsheim 06.08.2021

Online ansehen

EU-Konformitätserklärung

Der Hersteller

BMS Audio GmbH
Roßfelder Straße 65/5
74564 Crailsheim
Deutschland

erklärt hiermit in alleiniger Verantwortung, dass das Produkt

Bezeichnung: Lade- und Transportlasche für 12 Geräte TOM-Audio
Modell: TC-12 (G2)
Artikelnr.: 31417

allen einschlägigen Bestimmungen der angewandten Rechtsvorschriften (nachfolgend) - einschließlich deren zum Zeitpunkt der Erklärung geltenden Änderungen - entspricht. Die alleinige Verantwortung für die Ausstellung dieser Konformitätserklärung trägt der Hersteller.

Folgende Rechtsvorschriften wurden angewandt:

Richtlinie 2014/30/EU (EMV)
Richtlinie 2011/65/EU (RoHS)

Folgende harmonisierte Normen wurden angewandt:

EN 61000-6-1:2007 - Elektromagnetische Verträglichkeit (EMV) - Teil 6-1: Fachgrundnormen - Störfestigkeit für Wohnbereich, Geschäfts- und Gewerbebereiche sowie Kleinbetriebe

EN 61000-6-3:2007/A1:2011/AC:2012 - Elektromagnetische Verträglichkeit (EMV) - Teil 6-3: Fachgrundnormen - Störaussendung für Wohnbereich, Geschäfts- und Gewerbebereiche sowie Kleinbetriebe

Folgende weitere technische Standards wurden angewandt:

EN IEC 61000-6-1:2019 - Elektromagnetische Verträglichkeit (EMV) - Teil 6-1: Fachgrundnormen - Störfestigkeit für Wohnbereich, Geschäfts- und Gewerbebereiche sowie Kleinbetriebe

EN 62368-1:2014/A11:2017 - Einrichtungen für Audio/Video-, Informations- und Kommunikationstechnik Teil 1: Sicherheitsanforderungen

Bayerlein, Jonas (Geschäftsführender Gesellschafter)

BMS AUDIO
BMS Audio GmbH
Roßfelder Straße 65/5
D-74564 Crailsheim
+49 7951 9622 0
www.bmsaudio.de

Crailsheim 06.08.2021

Online ansehen

TOM-Audio TG-200 eTour
Art.-Nr.: 31050

BMS Audio GmbH

Zentrale:
Roßfelder Straße 65/5
D-74564 Crailsheim

Telefon:
+49 7951 9622 0

Web:
info@bmsaudio.com
www.bmsaudio.de

1c/2/1/6/8/2021

User Manual
TOM-Audio TG-200 *eTour*

	BE	BG	CZ	DK	EE	IE	EL	ES	FR	HR	IT	CY	LV	LT	LU	HU
	MT	NL	AT	PL	PT	RO	SI	SK	FI	SE	UK	NO	LI	CH	TR	IS

40 1. Safety instructions
40 1.1. Instructions on battery disposal
41 2. Overview of the controls of TG-200
41 2.1. Transmitter TG-200T
42 2.2. Receiver TG-200R
43 2.3. SyncKit TOM-Audio SK-200
44 2.4. Stationary transmitter TOM-Audio TG-100ST
44 2.4.1. Front panel
45 2.4.2. Back panel
46 2.4.3. Menu and display illustrations
47 2.5. TOM-Audio TG-200H Handheld Transmitter
47 2.5.1. Diagram and Instructions
47 2.5.2. Battery
48 2.5.3. Operating Instructions
48 2.5.4. How to change channel and RF output power level
50 3. Quick operation guide
51 4. Handling TG-200
51 4.1. Turning the devices On / Off
51 4.2. Connecting the headset to the transmitter
51 4.3. Connecting a playback device to the transmitter
52 4.4. Connecting a headphone to the receiver
52 4.5. Adjusting the radio channel at TG-200T and TG-200R
53 4.6. Adjusting the frequency range at TG-200T and TG-200R
53 4.6.1 Increase the transmittion power of the transmitter TG-200
54 4.7. Synchronization function
54 4.8. TOM-Audio TG-100ST
54 4.8.1. Installation and setup
55 4.8.2. Connect the antenna
55 4.8.3. Operation
55 4.8.4. Connect the headphone
56 4.8.5. Connect audio input sources
57 4.9. Summarizing several receivers TG-200R as a group

58 4.10. Synchronization using the Sync Kit SK-200
59 4.11. Controlling volume
59 4.11.1. Transmitter TG-200T
59 4.11.2. Receiver TG-200R
59 4.12. Charging or replacing batteries
59 4.12.1. Receiver TG-200R and transmitter TG-200T
60 4.12.2. Transportation and charging bag
61 4.13. Adjusting TOM-Audio TG-200ST
61 4.13.1. Menu Items
62 4.13.2. Menu
63 4.13.3. Lock and unlock the transmitter
63 4.13.4. Adjust the „Lock Mode"
64 5. Trouble-shooting
65 6. Specifications
65 6.1. Transmitter TG-200T
65 6.2. Receiver TG-200R
66 6.3. Sync Kit SK-200
66 6.4. Stationary transmitter TOM-Audio TG-200ST
66 6.5. Transportation and charging bag TC-35K
67 6.6. Transportation and charging bag TC-12
67 6.7. Transportation and charging bag TC-50K
67 7. Frequency table
69 8. Declaration of Conformity

1. Safety instructions

- Please pay attention to the following safety instructions.
- Please read carefully though the following user manual and follow the given instructions.
- The devices must be sheltered from water and extreme heat.
- When switching from a cold to a warm environment water condensation can occur.
- Please pay attention to the instructions on how to deal with the rechargeable batteries and the charging process.
- Only use the designated batteries or rechargeable batteries. Pay attention to the polarity and dispose the batteries properly.
- Only use a clean and slightly wet cloth when cleaning the devices.
- Do not use solvent or aggressive detergents when cleaning the devices.
- Repairing and maintenance may only be executed by a trained expert.
- Do not open the devices by yourself.
- One may only use original spare parts or spare parts recommended by the manufacturer.
- Damage through improperly use leads to the extinction of any warranty.

1.1. Instructions on battery disposal

Please dispose the batteries and rechargeable batteries conform to the provisions of the law! Batteries and rechargeable batteries contain toxic material which must not get into the environment.
Do not throw used batteries and rechargeable batteries into fire!
Batteries and rechargeable batteries delivered by us can be returned by putting them into an adequately franked envelope and sending them to us. We then will dispose them properly.

2. Overview of the controls of TG-200

2.1. Transmitter TG-200T

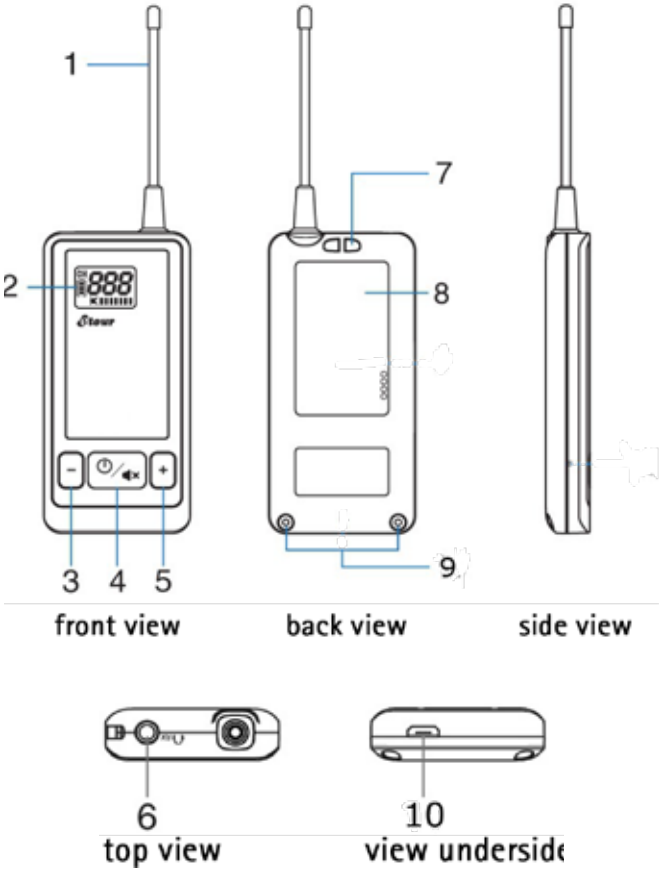

LCD display

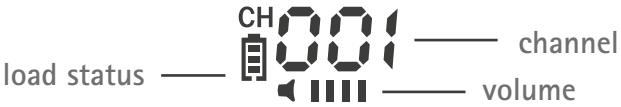

2.2. Receiver TG-200R

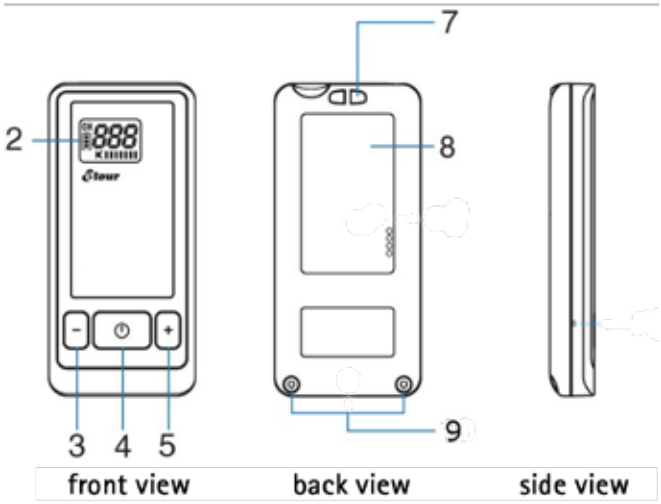

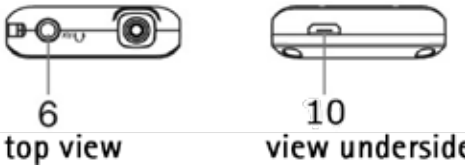

LCD display

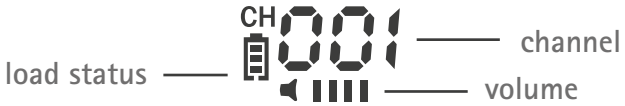

2.3. SyncKit TOM-Audio SK-200

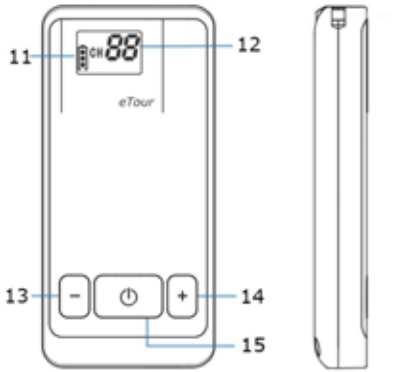

1. Antenna
2. LCD-Display
3. Decrease-button to adjust radio channel and volume
4. On, Off, Mute and confirmation button
5. Increase-button to adjust radio channel and volume
6. 3,5 mm stereo jack for microphone / playback device input
7. Connector for lanyard
8. Manufacturer label Decrease-button to adjust radio channel and volume
9. Housing screws On-, Off- and confirmation-Button
10. Micro-USB jack Increase-button to adjust radio channel and volume
11. Charging level Connector for lanyard
12. Radio channel 3,5 mm jack for earphone input
13. Decrease-button to adjust radio channel
14. Increase-button to adjust radio channel
15. On-, Off-Button

Remark: The transmitter's and receiver's display are identical.

2.4. Stationary transmitter TOM-Audio TG-100ST

2.4.1. Front panel

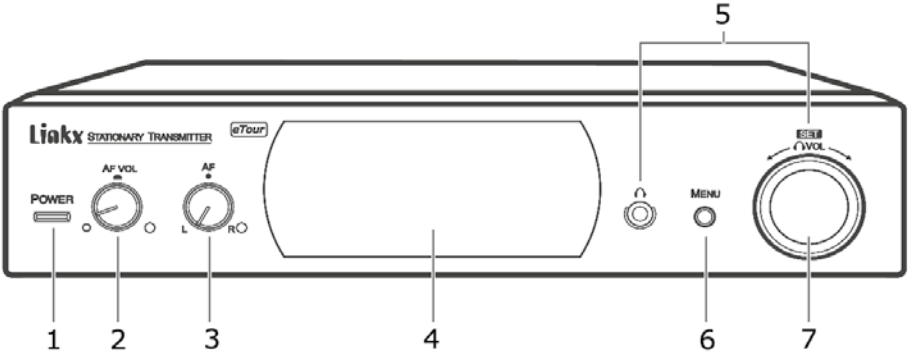

1. Power switch
2. AF input volume control
3. AF L(I)/R(II) balance control
4. OLED screen

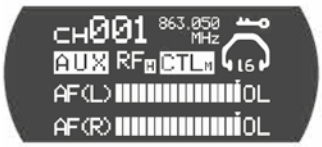

5. Headphone output 3.5 mm jack with volume control for monitoring
6. Menu button
7. Easy to use menu navigation button

2.4.2. Back panel

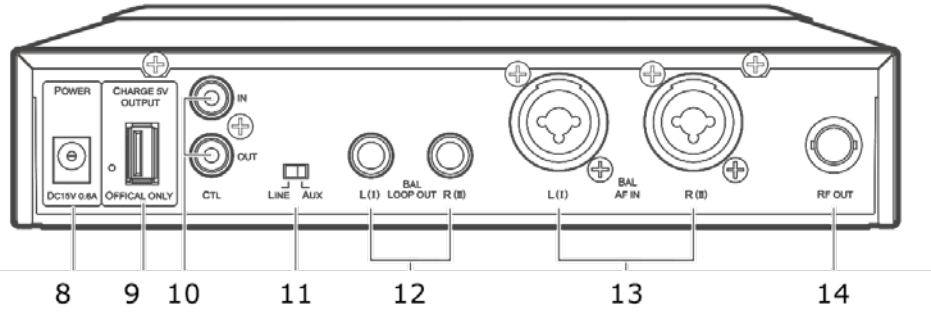

8. DC In 15V 1.6A
9. 5V charger output
10. Multiple transmitters network loop connection
11. AF input sensitivity level switch (Aux/ Line level switchable)
12. Audio output/ Loop out/ Balanced, 6.3mm jack Left (I) & Right (II)
13. Audio input / Balanced, XLR & 6.3 combo Left (I) & Right (II)
14. RF Antenna output, BNC socket

2.4.3. Menu and display illustrations

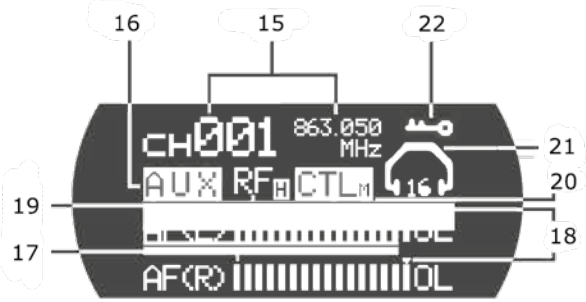

15. channel number and its frequency
16. AF input sensitivity level indicator (Aux / Line)
17. Left (I) & Right (II) Audio signal level meter with overload/peak hold function
18. Audio output volume
19. RF output level
20. Network control Master/Slave indicator
21. Headphone volume
22. Lock mode icon

2.5. TOM-Audio TG-200H Handheld Transmitter

2.5.1. Diagram and Instructions

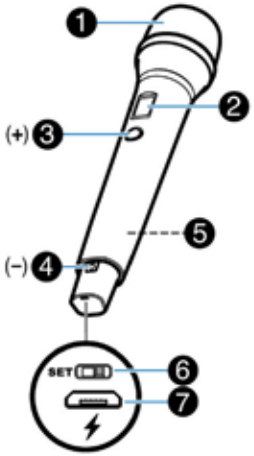

1. Mic head
2. OLED display
3. Mute button, and Up (+) button for channel and output power adjustment
4. Power on/off button, and Down (-) button for channel and output power
5. Battery compartment and 2pcs of AA battery
6. Function menu switch for channel change and output level adjustment
7. micro USB SV charging port

OLED display

Channel

Battery level

2.5.2. Battery

How to replace the battery

1. Open the battery compartment cover
2. Replace with two new AA batteries

(make sure you follow the correct polarity)

3. Glose the battery compartment cover

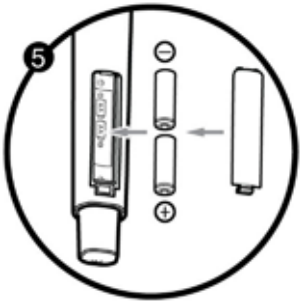

Batterielauf- und Ladezeit

- When the battery icon is full ( ), it indicates that the battery is fully charged.
- When the battery icon is empty ( ) it indicates that the battery is low and the remaining battery capacity may be less than 5 - 10 %. Please change to a new one. If you are using a rechargeable battery, charge it as soon as possible via USB certified traveling charger.

- The charging current is set to approx. 400mA ±10 %. For safety precaution, there is a safety timer that will terminate charging alter 8 hours of continuous charging. A fully charged 2600mAH rechargeable battery provides approximately 20 hours of runtime; however, the actual battery runtime will vary depending an user settings, usage, environmental conditions, battery manufacturer and other factors.

Note: Microphone will turn off automatically when charging.

2.5.3. Operating Instructions

Power on/off

Press the power button (4) to turn the handheld transmitter an and off.

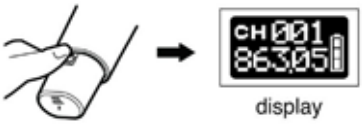

Microphone mute

Press the mute button (3) an the transmitter, it mutes the audio signal but preserves the presence of the RF channel.

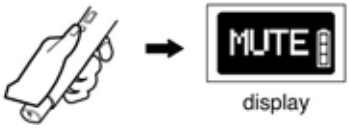

2.5.4. How to change channel and RF output power level

1. Slide the Menu switch (6) to SET position to enter the menu
2. Light press the Power (4) or Mute (3) button to select the setting you want to change, then Lang Press the Power button (4) to enter the setting.
3. Press the Mute button (3) as + and Power button (4) as - to ad just your settings.
4. Once completed, slide the menu switch (6) to original position

How to select a channel

Slide the menu switch (6) to „ SET" position, the Channel sign an the display starts flashing

. Lang press the Power button (4), to enter channel setting,

and then press the Mute button (3) as(+) as(-) to select your desired channel

Ta store the setting, wait 10 seconds or slide the Menu switch (6) to original position

General notes:

- Make sure that the transmitter and receiver(s) operate an the same channel. The receiver display will keep flashing when no transmission signal is being received.
- System will retrieve the channel number used previously.
- Channel SYNC - Receiver(s) which operates an same channel of the transmitter will be synced wirelessly when the channel an the transmitter has been changed as synchronization feature.

How to change the RF output power level

Slide the menu switch (6) to „SET" position, short press the Power button (4) or Mute button (3) to select the RF power icon

and then lang press the power button (4), to enter the setting.

Press the Mute button (3) as (+) and Power button (4) as (-) to select your desired RF output power level.

To store the setting, wait 10 seconds or slide the Menu switch (6) to original position.

Note: Please pay attention to and comply with the local government's output power regulations.

2.5.5. Reset to factory default setting

Slide the menu switch (6) to „SET", position, short press the Power button (4) or Mute button (3) to select the RF power icon,

and then lang press the Power button (4) to reset. All parameters (channel number and RF output level) will be restored to the default factory settings.

To exit the menu setting, slide the Menu switch (6) to original position at any time

Reboot or Restart when the LCD display is Frozen or Stuck

In the unlikely event that your handheld transmitter becomes frozen and unresponsive, you can attempt a force shut down by removing the battery, then put the battery back again and restart your transmitter.

3. Quick operation guide

On this page you will learn how to take the TOM-Audio TG-200 eTour in operation in a few simple steps:

1. Push the transmitter's On/Off button (No. 4) for approx. three sec onds to turn it on.

2. Connect the supplied microphone with the transmitter's microphone jack (No. 6).

   Remark: The volume level flashes when there is no microphone plugged in.

3. Push the receiver's On/Off button (No. 4) for approx. three seconds to turn it on.

4. Connect the supplied headphone with the receiver's headphone jack (No. 6).

5. Push the receiver's increase and decrease button (No. 3 and 5) simultaneously. The „CH" indicator starts to flash.

6. Use the increase and decrease buttons (No. 3 and 5) to choose the matching channel to the transmitter. Confirm your choice by pushing the confirmation button (No. 4).
   Attention: The transmitter's and receiver's channels must be congruent in order

to get a connection. The receiver's display flashes of it does not receive any signals.

7. The system is now ready to use.

4. Handling TG-200

4.1. Turning the devices On / Off

Please push the transmitter's ( ) resp. receiver's ( ) On/Off button for approx. three seconds to turn it on. The serviceability is indicated by the activated display.

To turn off the devices please push the transmitter's ( ) resp. receiver's ( ) On/Off button for approx. three seconds. The device is turned off when the display is deactivated.

Remark: The receivers turn off automatically of it does not receive any signals for approx. 20 min.

4.2. Connecting the headset to the transmitter

Please connect the supplied microphone with the transmitter's microphone jack (No. 8).

Remark: A flashing, canceled out loudspeaker symbol ( ) indicates that there is no microphone connected or the microphone is not connected properly.

4.3. Connecting a playback device to the transmitter

The transmitter's 3,5 mm microphone jack (No. 8) doubles as an input jack for playback devices (e.g. MP3-Player, smartphone, laptop)

Based on the plug you use the transmitter automatically recognizes the connected device. The microphone will be recognized by a 3,5 mm mono plug. A playback device will be recognized by a 3,5 mm stereo plug. If the transmitter recognizes a microphone, the volume will be display as usual. If the transmitter recognizes a playback device, the volume level will flash and only show one bar ( ).

In this case the volume must be controlled from the playback device. By pushing the

transmitter's mute button ( ) the music will be muted. By pushing the mute button again the muting will be reversed.

Remark: Always use a stereo plug to connect a playback device to the transmitter. Otherwise the transmitter can not adjust the input level correctly.

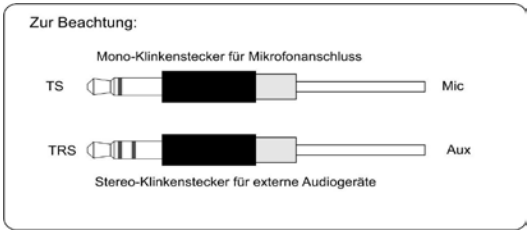

4.4. Connecting a headphone to the receiver

Please connect the supplied headphone with the receiver's headphone jack (No. 14).

4.5. Adjusting the radio channel at TG-200T and TG-200R

The transmitter's and receiver's channels must be congruent in order to get a connection. To adjust the transmitter's and receiver's radio channel please follow these steps:

1. Push the increase and decrease button (- / +) simultaneously for approx. three seconds.

2. The channel lock symbol ( ) disappears and the channel symbol (CH) starts flashing. This indicates the unlocking of the channel lock.

3. Use the increase and decrease buttons (- / +) to adjust the channel.

   Attention: The transmitter's and receiver's channels must be congruent in order to get a connection.

4. Confirm your choice by pushing the confirmation button (or)

Please note: The minimum distance between the transmitter and receiver has to be at least approx. 30 cm. Otherwise disturbances and dropouts can occur.

4.6. Adjusting the frequency range at TG-200T and TG-200R

TG-200T and TG-200R have two switchable frequency ranges. These are as follows:

Frequency range 001: 823 - 832 MHz (52 channels) Germany
Frequency range 002: 863 - 865 MHz (18 channels) EU countries

The use of the frequency range 001 is free of charge in Germany. We recommend using the frequency range 001 for the exclusive use of the system in Germany.
The use of the frequency range 002 is free of registration and free of charge in Germany, the states of the EU as well as in Switzerland. The assignment of the channels with the corresponding frequencies can be found in the frequency table in chapter 7.

Switching the frequency range on TG-200T and TG-200R works as follows:

1. Push the increase and decrease button (- / +) simultaneously five times and keep both buttons pressed for the fifth time for about three seconds.
2. The channel symbol disappears and the display shows the currently choosen frequency range 001 or 002.
3. Use the increase and decrease buttons (- / +) to adjust the frequency range.
4. Confirm your choice by pushing the confirmation button (⏻/🔇 or ⏻).

4.6.1 Increase the transmittion power of the transmitter TG-200

If necessary, the transmitting power (range) of the transmitter TG-200T can be increased.

Attention: This is only allowed in the national frequency range 001 (823 Mhz - 832 Mhz) when used in Germany. When using the system, the transmission power must not be increased.

To set the transmission power, proceed as follows:

1. Push the on/off button ([⏻🔇] or [⏻]) plus the increase-button simultaneously five times and keep the buttons pressed for the fifth time for about three seconds.
2. The channel symbol disappears and the diaplsy shows the current selected transmittion power of P01 – P05.
3. Now select with the increase ans dicrease the desired transmittion power. P05 stands for the highest and P01 for the lowest transmission power.

Transmission powers:

- P01: 3,16 mW
- P02: 10 mW
- P03: 25,11 mW
- P04: 39,81 mW
- P05: 89,12 mW

4.7. Synchronization function

Once the transmitter and receiver are set to the same channel, the channel of the receiver automatically adjusts to that of the transmitter.
Example: Transmitter and receiver are both set to channel five. The station changes its channel from five to eight. The channel of the receiver automatically goes on channel eight. The radio connection is restored

4.8. TOM-Audio TG-100ST

4.8.1. Installation and setup

Use only the supplied AC adapter to ensure safe operation. Plug the power adapter into the TG-200ST and plug the power cord into the power outlet.

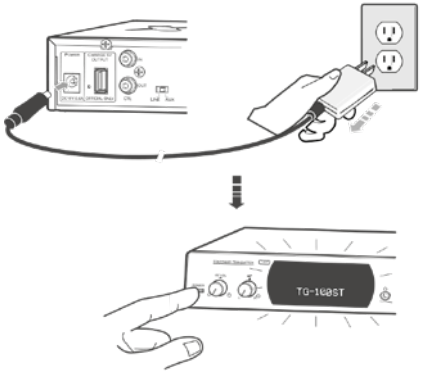

4.8.2. Connect the antenna

Connect either the standard dipole antenna ANT-D1 or the optional directional period antenna ANT-100WD to the RF OUT at the rear of the stationary transmitter.

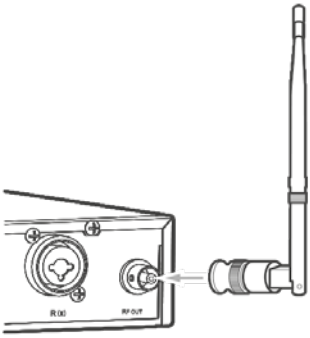

4.8.3. Operation

1. Press the On / Off switch (No. 1) to turn on the TG-200ST. When the display is illuminated, the system is ready for use. Press the power button again to turn off the TG-200ST.
2. Turn the knob (No. 2) to adjust the volume. Turn the control all the way to the left to mute.
3. Turn the knob (No. 3) left or right to adjust the audio balance of the transmitted signal. When two different audio sources are connected to the rear panel AF input L (I) / R (II), use this control to set the source you want to send. Turn the knob to the left to select the audible volume of the AF L (I) channel, and turn it to the right to select the AF R (II) channel.

4.8.4. Connect the headphone

1. To avoid permanently damaging your ears with extremely loud volume, turn the volume knob of the headphone to fully counter-clockwise (the minimum sound level) before wearing your headphone.
2. Connect the headphone with 3.5 mm jack and monitor the contents.
3. Wear the headphone and gradually turn up to reach your desired volume.

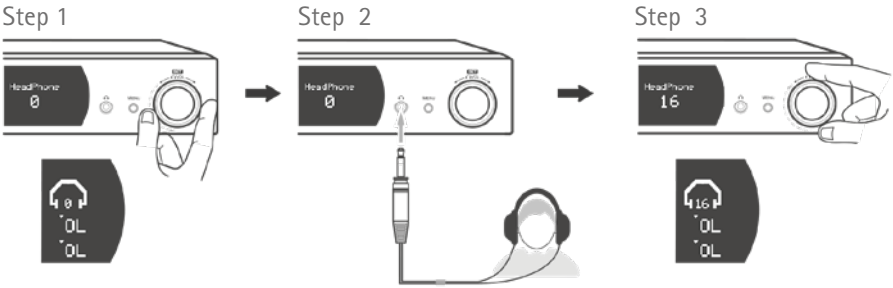

4.8.5. Connect audio input sources

1. Connect audio sources to Left (input I) or Right (input II) input jacks on the rear panel.
2. Adjust to the proper input sensitivity level (Line or Aux level).
3. Turn the AF VOL knob to the desired audio level.
4. Make sure the AF balance cursor is positioned at the center or shift to the L (I)/R(II) channel according to where input source is connected.

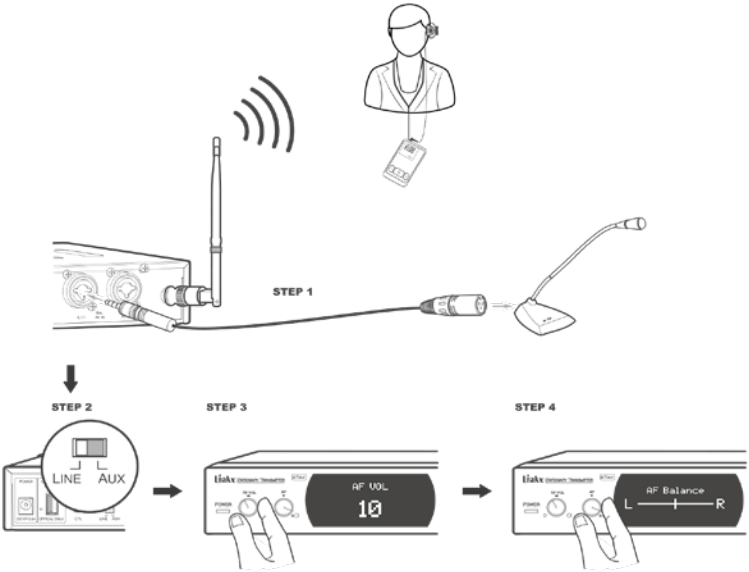

4.9. Summarizing several receivers TG-200R as a group

In order to guide several groups of people simultaneously the radio channels must be summarized as a group. To simplify the process of summarizing the receivers into groups follow these instructions:

1. Push the increase, decrease and On/Off button ([-] [⏻] [+]) simultane- ously for approx. three seconds on the receivers you want to summarize as a group. The radio channel will be reset to factory setting „00".

2. Please repeat step one with the transmitter you want to use with this group of receivers.

3. Push the transmitter's increase and decrease button ([-] / [+]) simultane ously for approx. three seconds.

4. The channel lock symbol (🔑) disappears and the channel symbol (CH) starts flashing. This indicates the unlocking of the channel lock.

5. Use the increase and decrease buttons (- / +) to adjust the channel.
   Remark: You can find suggestions about the right choice of radio channels in chapter eight in this user manual.

6. Confirm your choice by pushing the confirmation button ( ). Alternitavely the device will save and lock the radio channel automatically after five seconds.

7. The radio channel symbol (CH) will stop flashing and the key symbol ( ) will reappear on the display.

8. The receivers now automatically change their channel to the transmitter's channel.

9. The transmitter and receivers now form a group.

4.10. Synchronization using the Sync Kit SK-200

The Sync Kit SK-100 is available as an optional accessory which helps you to synchronize large number of devices. It only works the second generation of the charging and transportation bag, which was shipped from August 2014.

1. Please put the devices you want to synchronize in the charging cradle.

2. Connect the transportation and charging bag with a power outlet.

3. Turn on the Sync Kit SK-200 by pushing the On button ( ) for approx. three seconds.

4. Use the increase and decrease button to choose your desired radio channel.

5. Now put the Sync Kit in one of the charging cradles.

6. The charging cradle's LEDs will flash five times. All devices are now synchronized

   Remark: There must not be two Sync Kit SK-200 in the charging cradle of the transportation and charging bag while synchronization.

4.11. Controlling volume

4.11.1. Transmitter TG-200T

1. You can adjust the microphone's sensitivity by pushing the increase and decrease button (- / +).

2. Level of sensitivity reaches from the lowest setting with 4 bars (◄ ▮▮▮▮) to the highest setting with 7 bars (◄ ▮▮▮▮▮▮▮).

3. You can mute the microphone by pushing the mute button (⏻/🔇) once. By pushing the mute button again the muting will be reversed.

   Remark: When choosing a high level of sensibility, the speaker's broadcasted voice will get louder. However, the surrounding sounds will be broadcasted louder as well. To avoid this, the listeners should first adjust the volume on their receivers. We recommend keeping the microphone sensitivity at an average level.

4.11.2. Receiver TG-200R

1. You can adjust the receiver's volume by pushing the increase and decrease button (◄ ▮▮▮▮▮▮▮).
2. The volume level reaches from muting (🔇) to the highest setting with seven bars (◄ ▮▮▮▮▮▮▮).
3. By pressing the increase-button and the decrease-button the volume can be changed.

4.12. Charging or replacing batteries

4.12.1. Receiver TG-200R and transmitter TG-200T

If the display shows a battery symbol with three bars (▮) in it, the battery's capacity is approx. 100 %. In this case the transmitter's battery will last for approx. 25 h. The receiver's battery will last for approx. 25 h.
If the display shows a flashing battery symbol with no bars (▯) in it, the battery's capacity is approx. 10 %. In this case you should replace the batteries or recharge the devices promptly.

Recharge the batteries:

1. Please put the devices in the charging cradle of the provided transportation and charging bag.
   Remark: The transmitter and receiver use the same charging cradle. The battery is charged via the micro-USB port.

2. Connect the transportation and charging bag with the power outlet using the provided power cable. You can find the plug for the charging cable on the right side of the charging cradles in the bag.

3. The LED of the occupied charging cradle will be on red while charging.

4. When charging is completed the LED will switch to green.

5. It takes about 6 hours to charge the device to full capacity.

Remark: The devices turn off automatically when putting them into the charging cradle. As soon a device is put into the charging cradle, the LED will turn red. The system now checks the rechargeable battery's capacity. This can take up to five minutes. After the check, charged devices will be marked with a green LED, devices that are getting harged will have a red LED.

4.12.2. Transportation and charging bag

The transportation and charging bag can charge 12, 35 or 50 devices simultaneously. You can find the plug for the power cable on the rigth side of the charging cradles. The opening to the plug is marked by a metal ring.

Every transportation and charging bag comes with a range of the following power adapters:

- Plug-Type B (USA, Japan)
- Plug-Type C (Europe)
- Plug-Type G (United Kingdom)
- Plug-Type I (Australia, New Zealand)

4.13. Adjusting TOM-Audio TG-200ST

4.13.1. Menu Items

MENU ITEM	FUNCTION OF THE MENUS
Channel	Channel adjustment
RF Power	RF power adjustment: High/Middle/Low
Link	When there is an interconnection of multiple transmitters, the master transmitter will search and loop through all the transmitters and show briefly total number of transmitters on the screen when completed.
Lock Mode	Select lock option: All, Menu+Power, Menu+AF Level, Menu
Power-on Mode	When power supply is connected, the system operation condition will turn On, stay Off or remain the same as previous condition
Displayed Time	Time to exit the menu and return to home screen
Version	Model number and version of the device
Reset All	Return all the parameters to factory default settings
Exit	Exit the menu and return to home screen

4.13.2. Menu

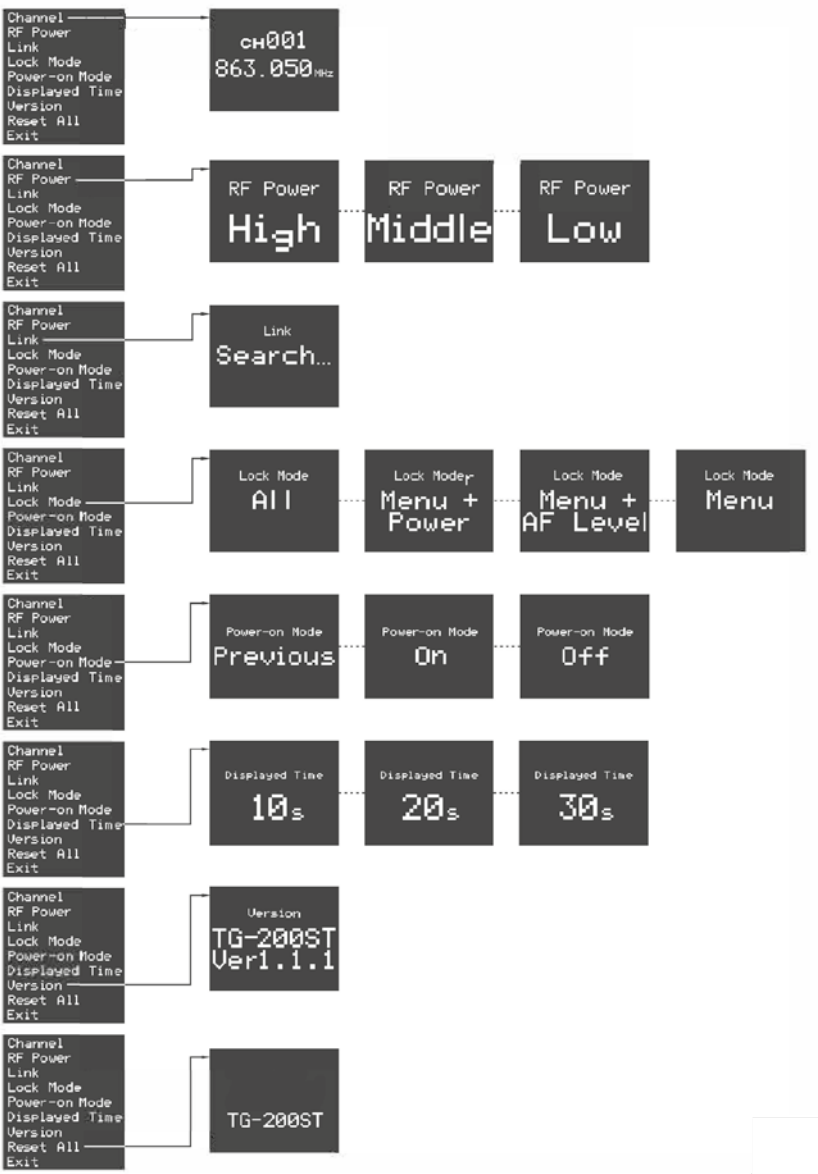
Channel
RF Power
Link
Lock Mode
Power-on Mode
Displayed Time
Version
Reset All
Exit
CH001
863.050MHz
RF Power
High
RF Power
Middle
RF Power
Low
Link
Search...
Lock Mode
All
Lock Mode
Menu + Power
Lock Mode
Menu + AF Level
Lock Mode
Menu
Power-on Mode
Previous
Power-on Mode
On
Power-on Mode
Off
Displayed Time
10s
Displayed Time
20s
Displayed Time
30s
Version
TG-200ST
Ver1.1.1
TG-200ST

4.13.3. Lock and unlock the transmitter

Press the Menu (1) button and the Navigation (2) button simultaneously for 3 seconds until LOCK icon appears. Repeat the same step to Unlock.

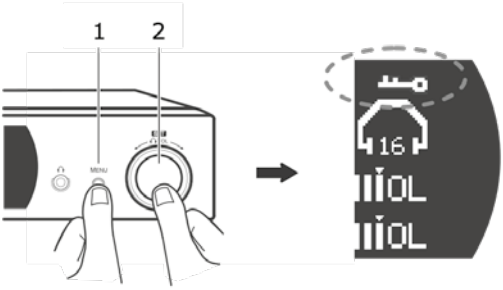

4.13.4. Adjust the „Lock Mode"

There are 4 different lock options on the transmitter. Go to the main menu, select „Lock Mode" and then adjust the setting as needed:

MODE	DESCRIPTION
All	To lock all the knobs and buttons on the front panel
Menu + Power	To lock Power and MENU buttons
Menu + AF Level	To lock AF VOL knob and MENU button
Menu	To lock MENU button only

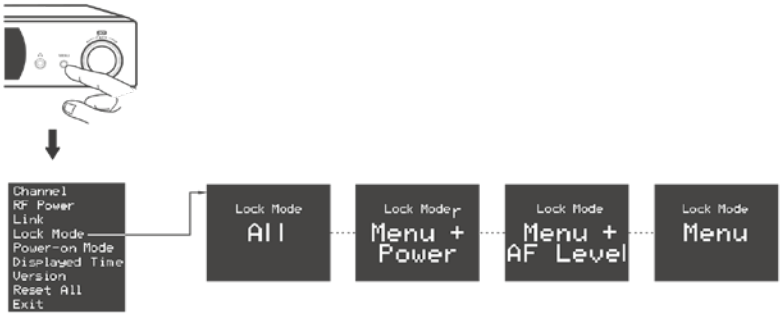

5. Trouble-shooting

PROBLEM	SOLUTION
No sound from receiver	Please check if transmitter and receiver are turned on Please check the battery's capacity Please reduce the distance between transmitter and receiver (minimum distance: 30 cm)
Strong disturbing noises and rustle occur	Please check battery capacity and recharge if necessary Please avoid sources of disturbance like halogen lamps Please check if two transmitters are using the same channel. If this is the case turn one if the transmitter off or switch channel Please reduce the distance between transmitter and receiver (minimum distance: 30 cm)
Transmitter and receiver are frozen	Please push the increase, decrease and On/Off button simultaneously for approx. three seconds. The device will be reset to factory settings.
Temporary loss of sound when moving in the area where the tour takes place	Please move to a different spot with the receiver. If the losses of sound still occur, please avoid this area and check if there are any disturbance sources
The LED on the charging cradle is red even though the device is fully charged	As soon a device is put into the charging cradle, the LED will turn red. The system now checks the rechargeable battery's capacity. This can take up to five minutes. After the check, charged devices will be marked with a green LED, devices that are getting charged will have a red LED.

6. Specifications

Audio-sampling rate:	16 bit
Signal delay:	22 mS
Dynamic range:	>80 dB
Signal-to-noise ratio:	>50 dB (A)
T.H.D.:	<3%
Operating temperature:	-10 to +50°C

6.1. Transmitter TG-200T

Transmission power:	max. 10 mW (EU-Frequencencies) max. 90 mW (national frequencies)
Audio input:	3,5 mm jack for microphone / line
Max. input level microphone:	-31 dBV / Line in: 0 dBV
Power supply:	Lithium polymer accumulator (3,7 V / 600 mAh)
Operating time:	approx. 30 h
Recharging time:	approx. 6 h
Antenna:	Helical antenna
Dimensions in mm w/o antenna (HxWxD):	82 x 40 x 12
Weight:	approx. 34 g
Housing color:	white

6.2. Receiver TG-200R

Sensivity:	-88 dBm
Audio output:	3,5 mm jack
Power supply:	Lithium polymer accumulator (3,7 V / 600 mAh)
Operating time:	approx. 40 h
Recharging time:	approx. 6 h
Antenna:	integrated
w/o antenna (HxWxD):	82 x 40 x 12
Weight:	approx. 48 g
Housing color:	bronze

6.3. Sync Kit SK-200

Transmission power:	Li-Polymer-Akku (3,7 V / 600 mAh)
Operating time:	approx. 40 h
Recharching:	approx. 6 h
w/o antenna (HxWxD) in mm:	82 x 40 x 12
Weight:	approx. 48 g
Housing color:	white

6.4. Stationary transmitter TOM-Audio TG-200ST

Carrier frequency range:	HF 748 - 937.5 MHz
Carrier frequency range:	400 m
Signal to Noise:	> 50dB
Modulation:	GFSK
Audio-sampling:	8KHz 16-bit
Latency:	20mS
Dynamic range:	> 70dB
THD at IKHz:	< 3 %
Operating temperature:	-10° C - 50° C
RF output power:	Hi: 10mW; Mid: 5mW; Lo: 2.5mW
AF input with level switch:	2, Combo XLR & 6.3mm jack; electronically Balanced; Aux -IOdBV, Line +4dBu
Loop output:	2, 6.3 mm jack
Headphone output:	3.5 mm jack
Screen:	LED
Antenna Jack:	BNC/type
Power:	DC 15V / 1.6A
Dimension in mm (WxDxH):	215 x 190 x 44
Weight:	516 g

6.5. Transportation and charging bag TC-35K

Dimensions in mm (HxWxD):	approx. 370 x 460 x 180
Weight (filled):	approx. 8,8 kg
Charging cradles:	35
Power supply:	Input: 5.0 V; Output: 5.0 V
Charging time transmitter:	approx. 6 h
Charging time receiver:	approx. 6 h
Color:	black

6.6. Transportation and charging bag TC-12

Dimensions in mm (HxWxD):	140 x 140 x 350
Weight (filled):	approx. 1,6 kg
Weight (empty):	approx. 1,1 kg
Charging cradles:	12
Power supply:	Input: 5.0 V; Output: 5.0 V
Charging time transmitter:	approx. 6 h
Charging time receiver:	approx. 6 h
Color:	black
Color lanyard:	black

6.7. Transportation and charging bag TC-50K

Dimensions in mm (HxWxD):	370 x 460 x 180
Weight (filled):	approx. 8,8 kg
Weight (empty):	approx. 6 kg
Charging cradles:	50
Power supply:	Input: 5.0 V; Output: 19.0 V
Charging time transmitter:	approx. 6 h
Charging time receiver:	approx. 6 h
Color:	black
Color lanyard:	black

7. Frequency table

The use of the frequency range 001 with the channels 1 - 52 is in Germany free of charge and registration. The use of channels 1 - 52 outside Germany must be clarified in advance with the national authorities. The maximum transmitting power is 100 mW.

	BE	BG	CZ	DK	EE	IE	EL	ES	FR	HR	IT	CY	LV	LT	LU	HU
	MT	NL	AT	PL	PT	RO	SI	SK	FI	SE	UK	NO	LI	CH	TR	IS

Ch.	Frequency	Ch.	Frequency	Ch.	Frequency	Ch.	Frequency
1	823,150	14	830,650	27	827,850	40	824,050
2	831,750	15	828,050	28	823,650	41	829,950
3	827,550	16	823,450	29	829,550	42	828,250
4	824,650	17	831,450	30	829,050	43	825,950
5	835,350	18	826,250	31	825,550	44	831,650
6	826,550	19	825,750	32	830,250	45	826,750
7	823,850	20	829,350	33	826,350	46	824,750
8	831,150	21	827,350	34	824,350	47	829,250
9	828,450	22	824,250	35	831,350	48	828,950
10	825,450	23	830,050	36	828,650	49	823,350
11	829,650	24	828,750	37	825,250	50	830,850
12	826,850	25	825,150	38	830,550	51	827,750
13	824,950	26	830,950	39	827,150	52	826,150

The use of the frequency range 002 of channel 1 – 18 are free of charge in the EU and Switzerland. The maximum transmitting power is 10 mW.

Ch.	Frequency	Ch.	Frequency	Ch.	Frequency	Ch.	Frequency
1	863,150	6	864,150	11	864,350	16	863,450
2	864,850	7	863,350	12	864,050	17	864,550
3	863,950	8	864,650	13	863,250	18	863,850
4	863,550	9	863,750	14	864,750		
5	864,450	10	863,650	15	864,250		

Frequencies are given in Mhz.

The instructions for switching the frequency ranges can be found in chapter 4.6 of this manual. The given specifications are benchmarks and do not represent guaranteed specifications. Technical changes and mistakes reserved. Variations caused by productions may occur.

8. Declaration of Conformity

EU-Konformitätserklärung

Der Hersteller

BMS Audio GmbH
Roßfelder Straße 65/5
74564 Crailsheim
Deutschland

erklärt hiermit in alleiniger Verantwortung, dass das Produkt

Bezeichnung:	Personenführungsanlage TOM-Audio
Modell:	TG-200T (G1) / TG-200R (G1)
Artikelnr.:	31050 / 31053

allen einschlägigen Bestimmungen der angewandten Rechtsvorschriften (nachfolgend) - einschließlich deren zum Zeitpunkt der Erklärung geltenden Änderungen - entspricht. Die alleinige Verantwortung für die Ausstellung dieser Konformitätserklärung trägt der Hersteller.

Folgende Rechtsvorschriften wurden angewandt:

Richtlinie 2014/53/EU (Funkanlagen)
Richtlinie 2011/65/EU (RoHS)

Die Schutzziele folgender weiterer Rechtsvorschriften wurden eingehalten:

Richtlinie 2014/30/EU (EMV)
Richtlinie 2014/35/EU (Niederspannung)

Folgende harmonisierte Normen wurden angewandt:

EN 300 422-1 V2.1.2 - Drahtlose Mikrophone - Audio-PMSE bis 3 GHz Teil 1: Klasse-A-Empfänger

Folgende weitere technische Standards wurden angewandt:

EN 301 489-1 V2.2.0 - Elektromagnetische Verträglichkeit (EMV) Standard für Funkeinrichtungen und – dienste Teil 1: Gemeinsame technische Anforderungen

EN 301 489-9 V2.1.1 - Elektromagnetische Verträglichkeit (EMV) Standard für Funk-einrichtungen und -dienste - Teil 9: Spezifische Bedingungen für drahtlose Mikrofone, ähnliche Funkgeräte zur Übertragung von Audiosignalen, drahtlose Audio- und In-Ohr-Mithörgeräte

EN 62368-1:2014 - Einrichtungen für Audio/Video-, Informations- und Kommunikationstechnik Teil 1: Sicherheitsanforderungen

EN 62479:2010 - Beurteilung der Übereinstimmung von elektronischen und elektrischen Geräten kleiner Leistung mit den Basisgrenzwerten für die Sicherheit von Personen in elektromagnetischen Feldern (10 MHz bis 300 GHz)

Bayerlein, Jonas (Geschäftsführender Gesellschafter)

BMS Audio GmbH
Roßfelder Straße 65/5
D-74564 Crailsheim
+49 7951 9822 0
www.bmsaudio.de

Crailsheim 06.08.2021

View online

EU-Konformitätserklärung

Der Hersteller

BMS Audio GmbH
Roßfelder Straße 65/5
74564 Crailsheim
Deutschland

erklärt hiermit in alleiniger Verantwortung, dass das Produkt

Bezeichnung: Lade- und Transporttasche für 12 Geräte TOM-Audio
Modell: TC-12 (G2)
Artikelnr.: 31417

allen einschlägigen Bestimmungen der angewandten Rechtsvorschriften (nachfolgend) - einschließlich deren zum Zeitpunkt der Erklärung geltenden Änderungen - entspricht. Die alleinige Verantwortung für die Ausstellung dieser Konformitätserklärung trägt der Hersteller.

Folgende Rechtsvorschriften wurden angewandt:

Richtlinie 2014/30/EU (EMV)
Richtlinie 2011/65/EU (RoHS)

Folgende harmonisierte Normen wurden angewandt:

EN 61000-6-1:2007 - Elektromagnetische Verträglichkeit (EMV) - Teil 6-1: Fachgrundnormen - Störfestigkeit für Wohnbereich, Geschäfts- und Gewerbebereiche sowie Kleinbetriebe

EN 61000-6-3:2007/A1:2011/AC:2012 - Elektromagnetische Verträglichkeit (EMV) - Teil 6-3: Fachgrundnormen - Störaussendung für Wohnbereich, Geschäfts- und Gewerbebereiche sowie Kleinbetriebe

Folgende weitere technische Standards wurden angewandt:

EN IEC 61000-6-1:2019 - Elektromagnetische Verträglichkeit (EMV) - Teil 6-1: Fachgrundnormen - Störfestigkeit für Wohnbereich, Geschäfts- und Gewerbebereiche sowie Kleinbetriebe

EN 62368-1:2014/A11:2017 - Einrichtungen für Audio/Video-, Informations- und Kommunikationstechnik Teil 1: Sicherheitsanforderungen

Bayerlein, Jonas (Geschäftsführender Gesellschafter)

BMS AUDIO
BMS Audio GmbH
Roßfelder Straße 65/5
D-74564 Crailsheim
+49 7951 9622 0
www.bmsaudio.de

Crailsheim 06.08.2021

View online

User Manual – TOM-Audio TG-200

TOM-Audio TG-200 eTour
Art.-Nr.: 31050

1c/2/1/6/8/2021

BMS Audio GmbH

Area:
Roßfelder Straße 65/5
D-74564 Crailsheim

Phone:
+49 7951 9622 0

Web:
info@bmsaudio.com
www.bmsaudio.com